PREMIUM ACCESSORIES
CATALOGUE

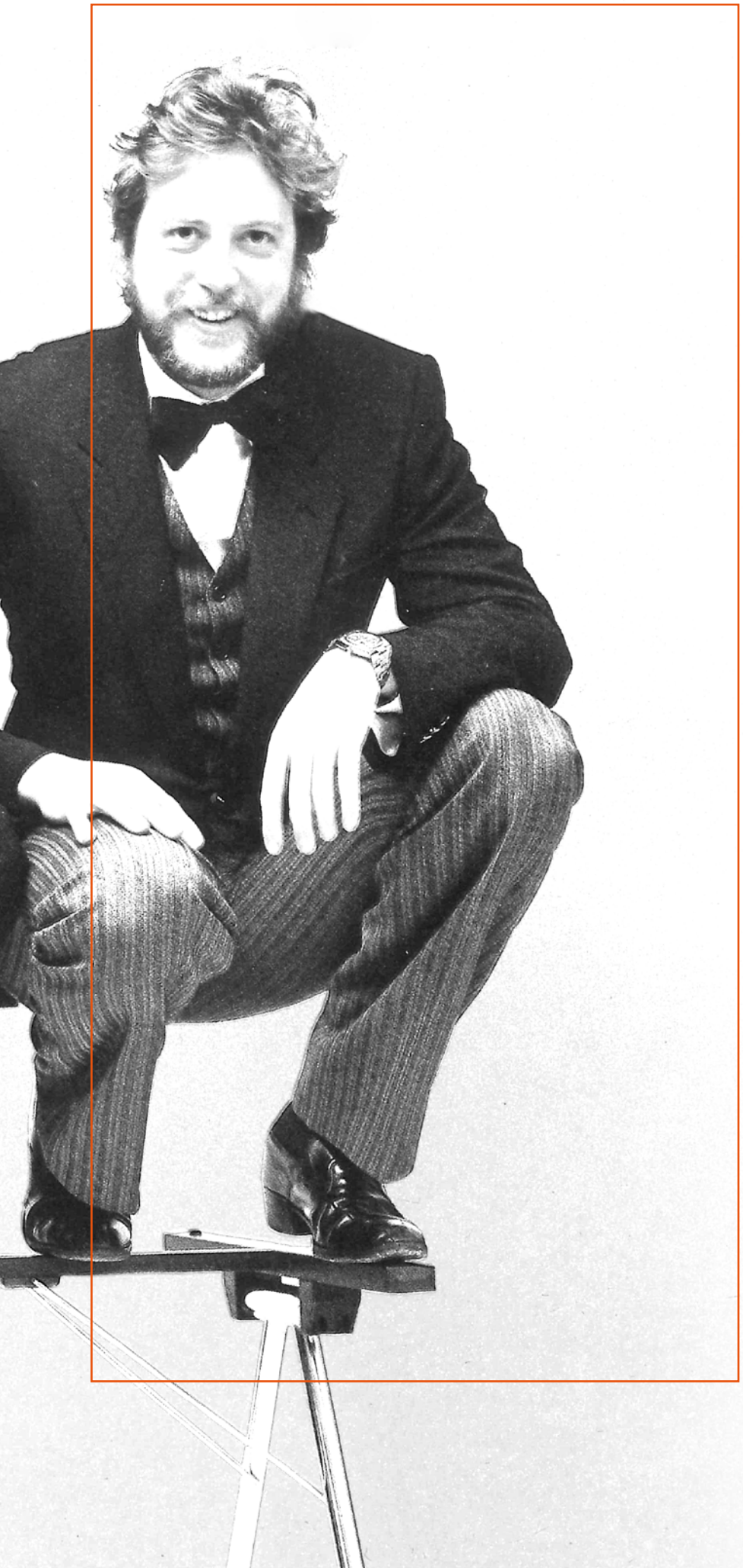

A volte ci si accorge di aver superato traguardi a cui nemmeno si pensava all'inizio dell'avventura.
Il fatto è che il cammino, se condiviso con le persone giuste, risulta leggero e piacevole. La fatica lascia il posto alla voglia di fare, di dare, di crescere e migliorare.
E ci si ritrova a voltarsi indietro, in un giorno qualunque, e non credere ai proprio occhi: quanta strada!
Oltre trent'anni insieme sempre con la stessa mission:

Sometimes you realize you have exceeded the limits that you did not even consider at the beginning of the adventure.
The fact is that when you walk hand in hand with the right people, everything is so much easier and pleasant. The fatigue gives way to the will to do, to give, to grow and improve.
And at any time, when you look back and reflect, it's hard to believe your own eyes, seeing how far you've gone!
Over thirty years together, always with the same objectives:

Innovation with style and ... passion!

Corrado Bessarione
Socio fondatore / *Founder*

Bessarione Corrado

1981

Fondazione della fabbrica delle idee

The foundation of the factory of ideas

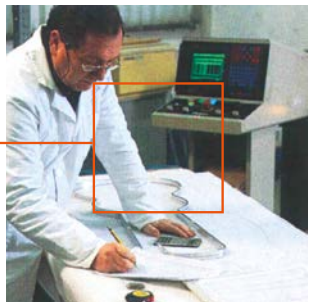

1991

Primo brevetto di invenzione industriale. Meccanismo CROCODILE: il primo, il più copiato

First patent for an industrial invention. CROCODILE MECHANISM: the FIRST, the most copied one

2002

Premiazione della Bespeco come azienda leader nei brevetti industriali

Bespeco receives an award as a 'Top Company' in industrial patents

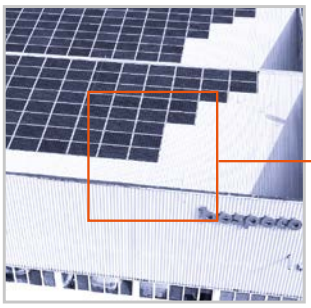

2010

Attenzione è tutela dell'ambiente: installazione impianto fotovoltaico per la produzione di energia da fonti rinnovabili

Care and respect for the environment: installation of a photovoltaic system to produce energy with renewable sources

2015

Ampliamento dell'area R&D di 400mq per lo sviluppo di progetti e test di nuovi materiali

R&D department, for project development and testing of new products and materials, increased by 400 sq. metres

2021

... continuiamo la nostra storia, valorizzando il nostro passato e guardando con attenzione alle esigenze del vostro futuro

... and the story goes on, making our past worthwhile and taking attention to the needs of your future

Bespeco - Sanremo 1987, Patsy Kensit

CATEGORIE/ CATEGORIES

Metal Accessories 7 > 140

Cables Solutions 141 > 332

Connectors Range 333 > 390

Electronic Devices 391 > 422

Audio Systems and **Lightings** 423 > 460

Flight Cases 461 > 490

Bags and **Straps** Session 491 > 552

METAL

In oltre 30 anni di esperienza la Bespeco ha rivoluzionato il concetto di supporto per strumenti musicali realizzando accessori unici nel suo genere, accattivanti nel design, pratici nell'utilizzo e affidabili nel tempo. Partendo dal Crocodile, passando per il Tublon ed arrivando agli ultimi nati della serie Hevolut con sistema Seterint in cui tutte le parti del prodotto sono sostituibili, l'obiettivo è sempre uno: avere un prodotto facile da utilizzare e costruito per durare.

In over 30 years of activity and experience, Bespeco has reinvented the concept of musical instrument stand, creating unique and reliable accessories of this kind, with catchy designs that have proved to be practical and reliable over the years.
Starting from the Crocodile through to the Tublon and then moving on to the newcomers in the 'Hevolut Series' with the Seterint System in which all the parts are replaceable, the objective is always the same: to provide the customer with a friendly product that's built to last.

É IMPORTANTE CONOSCERE I PUNTI DI FORZA DEI NOSTRI SUPPORTI

IT'S VERY IMPORTANT TO KNOW THE KEY STRENGTHS OF OUR STANDS

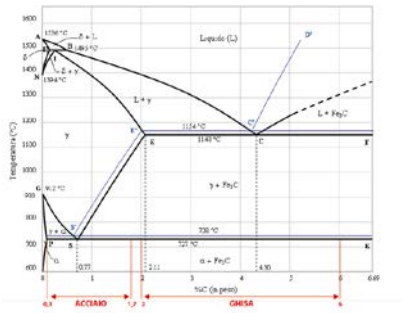

Materiali utilizzati:
Materials employed:

- ■ acciaio C40 (acciaio + carbonio 0,4%)
- □ *C40 steel (steel + 0,4% carbon)*

-- perfetto compromesso tra facilità di lavorazione e robustezza
-- *perfect combination of manufacturing facility and strength*
-- alta resistenza alle corrosioni
-- *high resistance to corrosion*

- ■ lega di zinco
- □ *zinc alloy*

- ■ ghisa
- □ *cast iron*

- ■ ABS / nylon caricato
- □ *ABS / loaded nylon*

- ■ gomma naturale
- □ *natural rubber*

Trattamenti sui materiali:
Treatment of materials:

- ■ fosfatazione
- □ *phosphate Coating*

-- anti corrosione ed anti ruggine
-- corrosion and rust proof

- ■ verniciatura robotizzata a polveri epossidiche
- □ *painting robot epoxy-powder coating*

-- elevata resistenza ai graffi ed eccezionale durata nel tempo
-- high scratch-resistance and exceptional endurance

Saldature:
Soldering:

- ■ effettuate in robotica per una massima precisione, nel rispetto delle normative internazionali EN ISO 15614-1
- □ *automatic robotic soldering for the maximum precision, according to the EN ISO 15614-1 International Standards*

LE NOSTRE SERIE
OUR SERIES

HEVOLUT

Innovazione e qualità estrema si fondono per offrire delle soluzioni rivoluzionarie. La serie Hevolut presenta modelli mai visti, come il supporto per tastiera KS16 in cui la porzione superiore e quella inferiore si regolano indipendentemente tra loro, l'asta microfonica MS16 "due in uno" nonché MS11EVO e MSF10C. Tutti i prodotti della serie vantano la caratteristica costruttiva SETERINT: ogni parte può essere sostituita per un continuo ed efficiente utilizzo nel tempo.

Innovation and extreme quality have come together to offer revolutionary solutions. The 'Hevolut Series' presents brand new models, such as the KS16 keyboard stand with upper and lower sections that have individual adjustment; the MS16 "two-in-one" microphone stand, as well as the MS11EVO and MSF10C.
All the models in this series proudly feature the technical SETERINT characteristic: any part can be replaced.

EXPERIENCE

Stile Bespeco, ricerca e sviluppo si incontrano per dare alla luce una linea dal design unico e brevettato. L'attenzione maniacale per i dettagli permette ai supporti Experience di distinguersi dalla massa, sia nell'aspetto che nella funzionalità.

Bespeco style, research and development have joined forces to deliver a series with unique and patented design. The usual obsessive care for details allows the 'Experience Series' to stand out from the crowd, both in appearance and functionality.

SELECT

Estetica moderna, funzionalità e qualità contraddistinguono i prodotti Select. Studio costante e continuo miglioramento fanno sì che questa linea segni un passo avanti nel connubio tra esigenze di performance e requisiti tecnici.

Modern lines, functionality and quality identify the 'Select Series' of products. Endless research and constant improvement have put this range a step beyond in the blend of performance and technical requirements.

STAND HARD

Attenzione verso la qualità e design essenziale: queste sono le caratteristiche della serie StandHard. I modelli di questa linea sono realizzati in acciaio C40, verniciati con polveri epossidiche e completati con meticolosa cura nell'assemblaggio dei singoli componenti.

Attention to quality and essential design: these are the main features of the 'StandHard Series'.
All models in this series are made in epoxy-powder coated C40 steel; all parts are finished with extreme care.

Metal Accessories

Aste microfoniche | Microphone stands 13
Supporti chitarra | Guitar stands 39
Leggii | Music stands 55
Supporti per speakers e luci | Speakers and light stands 69
Supporti tastiera | Keyboard stands 83
Supporti multifunzione | Multifunction stands.....101
Supporti per fiati | Wind instruments stands 109
Supporti per archi | String instruments stands 110
Supporti per fisarmonica | Accordion stands 113
Sgabelli e panchette | Stools and benches 115
Mobili rack ed accessori | Rack stands and accessories 127
Accessori vari | Various accessories 137

ASTE MICROFONICHE
MICROPHONE STANDS

MS16

Hevolut

- Rivoluzionaria asta microfonica 2 in 1, **dritta e a giraffa** con braccio telescopico
- Rotazione del braccio **270°**
- Alloggio per 3 plettri
- Snodo con manopola ergonomica rivestita in gomma
- Base tonda ad isolamento acustico ed antiscivolo

- *Revolutionary microphone stand 2 in 1,* ***straight and with telescopic boom***
- *Arm rotation by* ***270°***
- *Space for 3 picks*
- *Central joint with ergonomic knob with rubber coating*
- *Non-slip round base with acoustic isolation*

Manopola di sicurezza ausiliaria
Additional safety knob

Alloggio per plettri
Space for picks

Altezza/*Height:*	min 94 - max 150 cm (H)
Apertura/*Spread:*	min 28 cm - max 46 cm
Base:	Ø 27,5 cm
Peso/*Weight:*	4,6 Kg
Imballo singolo/*Single pack:*	38,5 x 9 x 97 x 6 (D) cm (trapezoidal box)
Master carton:	4 pcs / 47 x 20 x 99 (H) cm

1. Braccio telescopico con pulsante di blocco in lega di zinco cromata con particolare in gomma
   Telescopic boom with chromed zink alloy pushbutton and rubber coating
2. Manopola in lega di zinco cromata con particolari in gomma
   Chromed zink alloy knob with rubber coating
3. Base tonda Ø 27,5 cm composta da un **nucleo in ghisa** ricoperta da un elegante **protezione in ABS** montata su un **basamento in gomma**
   Round base Ø 27,5 cm composed of a ***cast iron core*** *covered by a* ***stylish ABS*** *top and assembled on a* ***rubber basement***
4. Manicotto ergonomico
   Ergonomic clutch

METAL

MS11EVO

Hevolut

- Asta microfonica **ibrida** a giraffa dalla massima stabilità
- Il **"mix" tra metallo e materiale plastico** garantisce robustezza e scorrimento fluido
- Snodo di ultima generazione con **boccole autolubrificanti** per uno scorrimento assistito
- Manopole in lega di zinco cromata con rivestimento in gomma
- Contrappeso con bilanciamento in metallo per sostenere facilmente anche i microfoni più pesanti
- Base in lega di zinco per conferire il giusto peso/stabilità e nylon caricato per evitare graffi
- Piedini in gomma antivibrazioni

- ***Hybrid**, heavy-duty microphone boom stand with maximum stability*
- ***The mix between metallic and plastic materials** grants robustness and fluid sliding*
- *Latest generation central joint with **self-lubrificating bushings** for a perfect and silent sliding*
- *Chromed zink alloy knob with rubber coating*
- *Counterweight with extra weights to easily hold heavy microphones*
- *Base made of a mix of zink alloy to grant the right weight/stability and loaded nylon to avoid scratches*
- *Non-slip rubber feet*

Altezza/*Height:*	min 87 - max 160 cm (H)
Apertura/*Spread:*	64 cm
Peso/*Weight:*	2,9 Kg
Imballo singolo/*Single pack:*	13,5 x 10,5 x 106 (H) cm
Master carton:	6 pcs / 33,5 x 28 x 109 (H) cm

Manopole in lega di zinco cromata con rivestimento in gomma
Chromed zink alloy knobs with rubber coating

1. Snodo centrale in nylon caricato con **protezione in lega di zinco**
   *Central joint made of loaded nylon with a **zink alloy protective shell***
2. Boccole in materiale autolubrificante speciale
   Bushings made of a special self-lubrificating material
3. Manicotto ergonomico con particolare finitura **"soft touch"**
   *Ergonomic, **soft-touch** clutch with rubber powder coating*
4. Contrappeso in nylon caricato e sistema di **bilanciamento in lega di zinco**
   *Counterweight made of loaded nylon with a **pair of extra weights made of zink alloy***
5. Base in **lega di zinco e nylon caricato**
   *Base made of **zink alloy and loaded nylon***

METAL

MS11

EXPERIENCE

- Asta microfonica **ibrida** a giraffa dalla massima stabilità
- Il **"mix" tra metallo e materiale plastico** garantisce robustezza e scorrimento fluido
- Contrappeso con bilanciamento in metallo per sostenere facilmente anche i microfoni più pesanti
- Base in lega di zinco e nylon caricato
- Piedini in gomma antivibrazioni

- ***Hybrid**, heavy-duty microphone boom stand with maximum stability*
- ***The mix between metallic and plastic materials** grants robustness and fluid sliding*
- *Counterweight with extra weights to easily hold heavy microphones*
- *Base made of a mix of zink alloy to grant the right weight/stability and loaded nylod to avoid scratches*
- *Non-slip rubber feet*

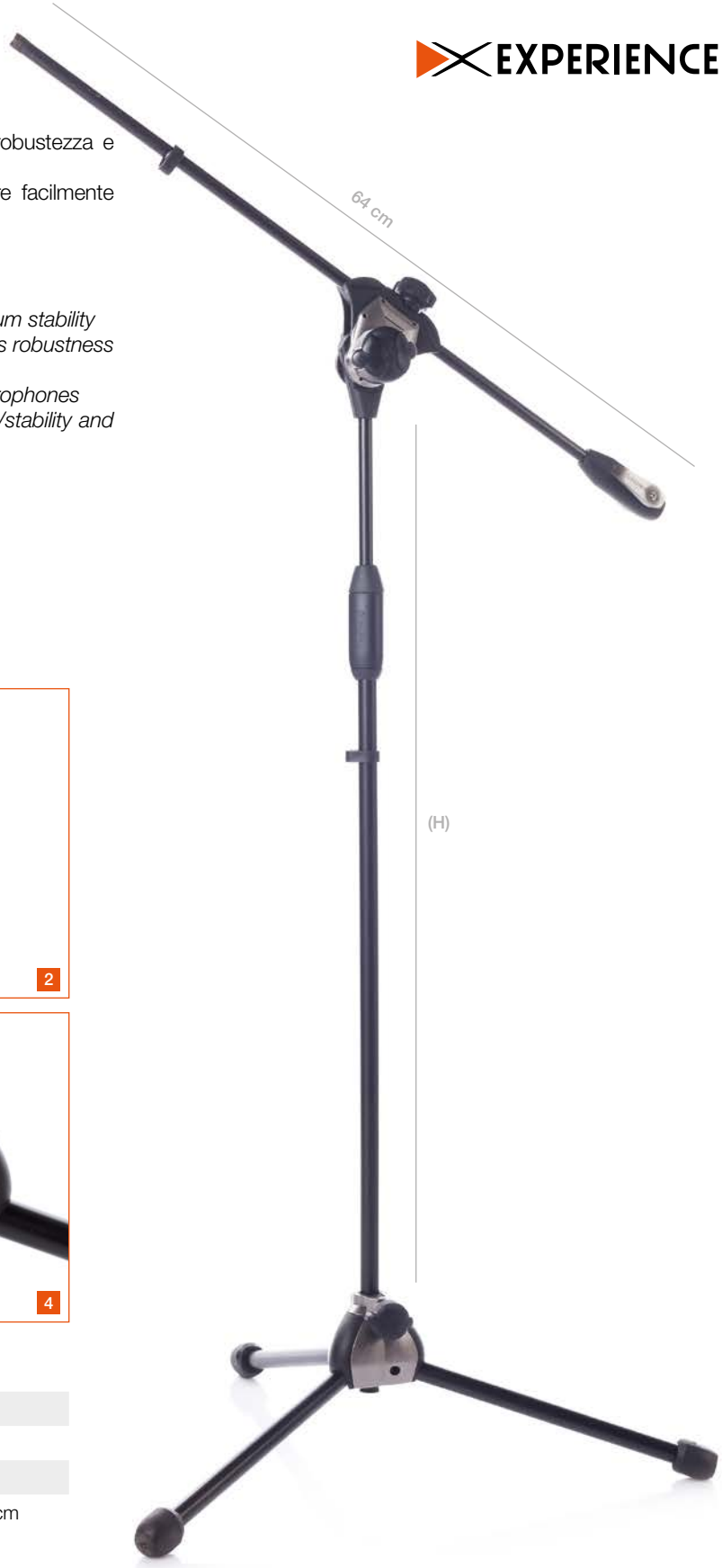

Manopola centrale ergonomica rivestita in gomma
Ergonomic knob with rubber coating

Altezza/*Height:*	min 87 - max 160 cm (H)
Apertura/*Spread:*	64 cm
Peso/*Weight:*	2,7 Kg
Imballo singolo/*Single pack:*	13,5 x 10,5 x 106 (H) cm
Master carton:	6 pcs / 33,5 x 28 x 109 (H) cm

1. Snodo centrale in nylon caricato con **protezione in lega di zinco**
   *Central joint made of loaded nylon with a **zink alloy protective shell***
2. Manicotto ergonomico con particolare finitura **"soft touch"**
   *Ergonomic, **soft-touch** clutch with rubber powder coating*
3. Contrappeso in nylon caricato e sistema di **bilanciamento in lega di zinco**
   *Counterweight made of loaded nylon with a **pair of extra weights made of zink alloy***
4. Base in **lega di zinco e nylon caricato**
   *Base made of **zink alloy and loaded nylon***

METAL

MSF01C

(versione telescopica | *telescopic boom version* pag. 25)

Hevolut

- Asta microfonica a giraffa con comodo **pulsante in lega di zinco cromato** con particolare in gomma che permette una regolazione facile e veloce
- Manopola centrale ergonomica rivestita in gomma
- Snodo, contrappeso e base in nylon caricato
- Piedini in gomma antivibrazioni

- *Microphone boom stand with comfortable **pushbutton made of chromed zink alloy** and rubber coating that allows an easy and fast adjustment*
- *Ergonomic knob with rubber coating*
- *Joint, counterweight and base made of loaded nylon*
- *Non-slip rubber feet*

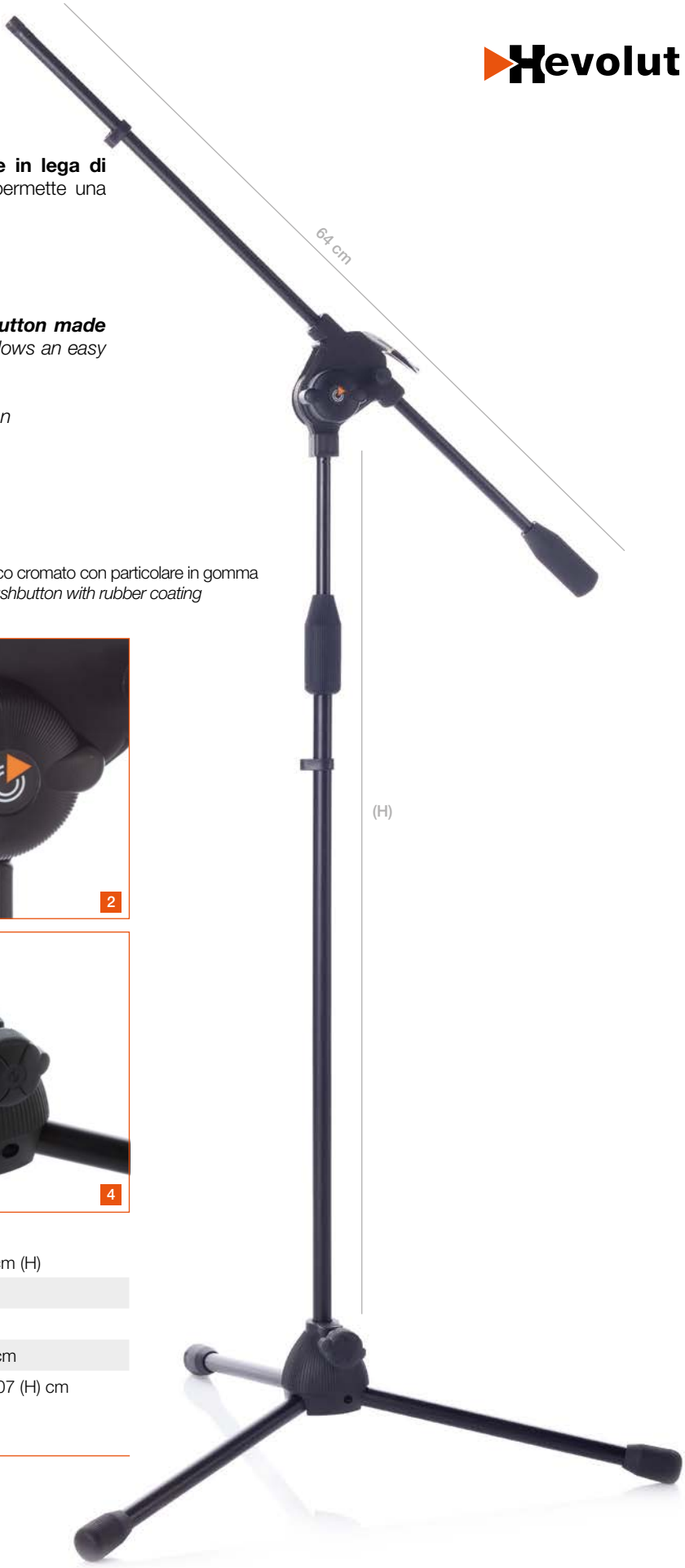

Manopola di sicurezza ausiliaria
Additional safety knob

Pulsante in lega di zinco cromato con particolare in gomma
Chromed zink alloy pushbutton with rubber coating

Altezza/*Height:*	min 87 - max 160 cm (H)
Apertura/*Spread:*	64 cm
Peso/*Weight:*	2,9 Kg
Imballo singolo/*Single pack:*	11 x 9,5 x 104 (H) cm
Master carton:	6 pcs / 36 x 21 x 107 (H) cm

1. Snodo centrale in nylon caricato
   Loaded nylon central joint
2. **Manopola centrale ergonomica rivestita in gomma**
   Ergonomic knob with rubber coating
3. Manicotto ergonomico
   Ergonomic clutch
4. Base in nylon caricato
   Loaded nylon base

METAL

MSF01

(versione telescopica | *telescopic boom version* pag. 26)

EXPERIENCE

- Asta microfonica a giraffa con comodo **pulsante in nylon caricato arancione** che permette una regolazione facile e veloce
- Manopola centrale ergonomica rivestita in gomma
- Snodo, contrappeso e base in nylon caricato
- Piedini in gomma antivibrazioni

- *Microphone boom stand with comfortable **orange pushbutton made of loaded nylon** that allows an easy and fast adjustment*
- *Ergonomic knob with rubber coating*
- *Joint, counterweight and base made of loaded nylon*
- *Non-slip rubber feet*

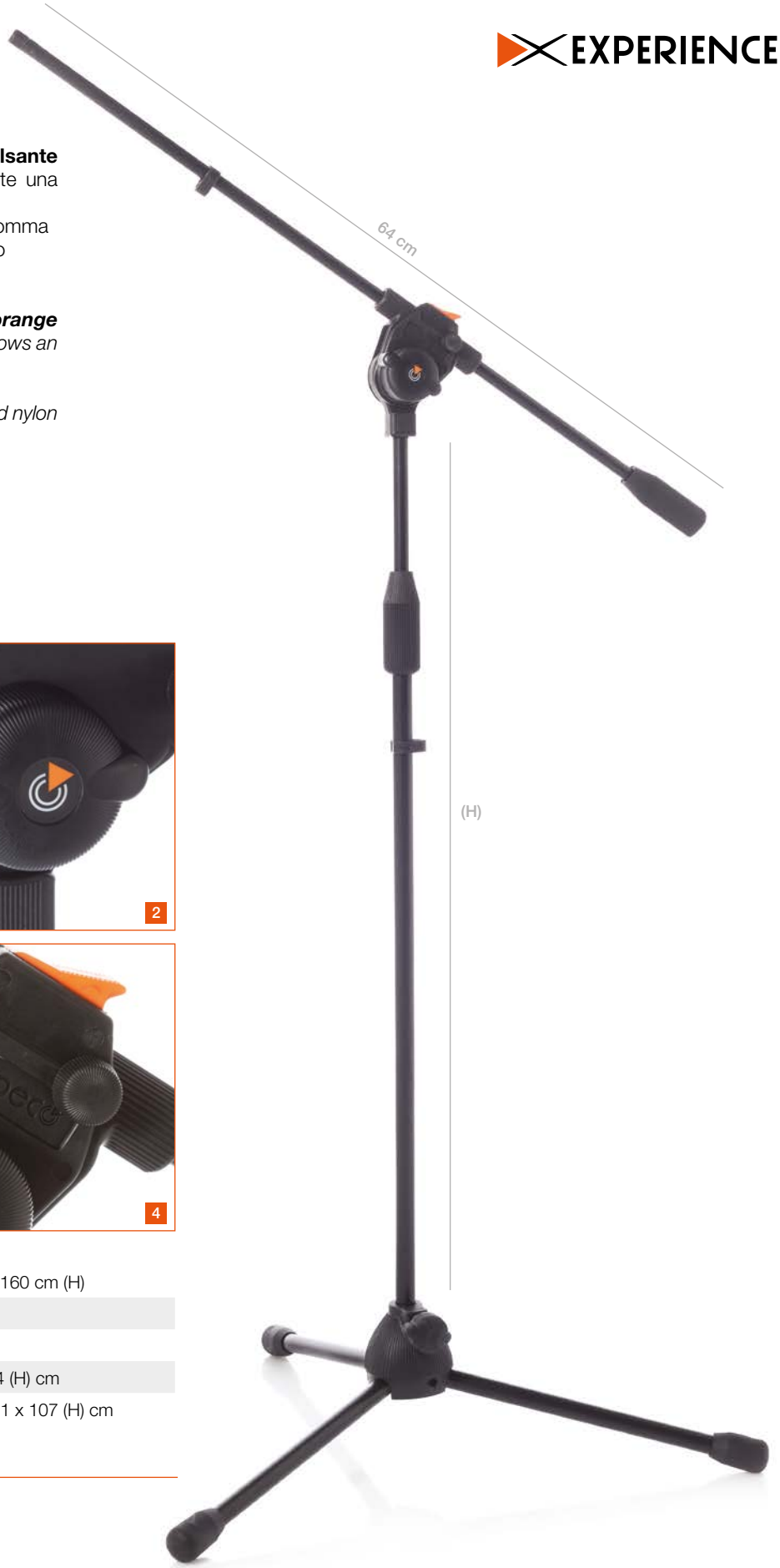

Altezza/*Height:*	min 87 - max 160 cm (H)
Apertura/*Spread:*	64 cm
Peso/*Weight:*	2,9 Kg
Imballo singolo/*Single pack:*	11 x 9,5 x 104 (H) cm
Master carton:	6 pcs / 36 x 21 x 107 (H) cm

1. Snodo centrale e pulsante in nylon caricato
   Loaded nylon joint and pushbutton
2. Manopola centrale ergonomica rivestita in gomma
   Ergonomic knob with rubber coating
3. Base in nylon caricato
   Loaded nylon base
4. **Manopola di sicurezza ausiliaria**
   Additional safety knob

PATENT Design

METAL

MSF01N

(versione telescopica | *telescopic boom version* pag. 27)

EXPERIENCE

- Asta microfonica a giraffa con comodo **pulsante nero in nylon caricato** che permette una regolazione facile e veloce
- Manopola centrale ergonomica rivestita in gomma
- Snodo, contrappeso e base in nylon caricato
- Piedini in gomma antivibrazioni

- *Microphone boom stand with comfortable **black pushbutton made of loaded nylon** that allows an easy and fast adjustment*
- *Ergonomic knob with rubber coating*
- *Joint, counterweight and base made of loaded nylon*
- *Non-slip rubber feet*

Altezza/*Height:*	min 87 - max 160 cm (H)
Apertura/*Spread:*	64 cm
Peso/*Weight:*	2,9 Kg
Imballo singolo/*Single pack:*	11 x 9,5 x 104 (H) cm
Master carton:	6 pcs / 36 x 21 x 107 (H) cm

1. Snodo centrale e pulsante in nylon caricato
   Loaded nylon joint and pushbutton
2. Manopola centrale ergonomica rivestita in gomma
   Ergonomic knob with rubber coating
3. Base in nylon caricato
   Loaded nylon base
4. **Manopola di sicurezza ausiliaria**
   Additional safety knob

PATENT Design

METAL

MS30

CROMATO / CHROMED

MS30NE

NERO / BLACK

- Asta microfonica a giraffa dal particolare snodo con **alloggio per plettri**
- Manopola di regolazione ergonomica per un serraggio immediato
- Snodo, manicotto, contrappeso e base in nylon caricato
- Piedini in gomma antivibrazioni

- *Microphone boom stand with stilysh joint* ***including picks space***
- *Ergonomic knob for a secure fastening*
- *Joint, clutch, counterweight and base made of loaded nylon*
- *Non-slip rubber feet*

Altezza/*Height:*	min 94 - max 160 cm (H)
Apertura/*Spread:*	78 cm
Peso/*Weight:*	1,8 Kg
Imballo singolo/*Single pack:*	9 x 9 x 96 (H) cm
Master carton:	10 pcs / 47 x 20 x 98 (H) cm

1 Snodo con alloggio per plettri e manopola di regolazione in nylon caricato
Joint with picks space and knob made of loaded nylon

2 Manicotto ergonomico
Ergonomic clutch

METAL

MS36NE

- Asta microfonica a giraffa nana.
- Manopola di regolazione ergonomica per un serraggio immediato
- Snodo, manicotto, contrappeso e base in nylon caricato
- Piedini in gomma antivibrazioni

- *Short microphone boom stand.*
- *Ergonomic knob for a secure fastening*
- *Joint, clutch, counterweight and base made of loaded nylon*
- *Non-slip rubber feet*

Altezza/*Height:*	min 30 - max 51 cm (H)
Apertura/*Spread:*	78 cm
Peso/*Weight:*	1,3 Kg
Imballo singolo/*Single pack:*	9 x 9 x 80 (H) cm
Master carton:	10 pcs / 50 x 22 x 82,5 (H) cm

1 Snodo con **alloggio per plettri** e manopola di regolazione in nylon caricato
*Joint with **picks space** and knob made of loaded nylon*

2 Manicotto ergonomico
Ergonomic clutch

METAL

SH14NE

(versione telescopica | *telescopic boom version* pag. 28)

- Asta microfonica a giraffa con **snodo centrale in acciaio**
- La **base in alluminio pressofuso** è dotata di blocchi di rotazione in nylon per un migliore fissaggio e tenuta delle gambe
- Gommini antivibrazioni

- *Microphone boom stand with **steel joint***
- *The **aluminium die-cast base** is equipped with rotation blocks made of nylon for a perfect legs fixing and grip*
- *Anti vibration feet*

Altezza/*Height:*	min 98 - max 164 cm (H)
Apertura/*Spread:*	72 cm
Peso/*Weight:*	2,8 Kg
Imballo singolo/*Single pack:*	9 x 9,5 x 90,5 (H) cm
Master carton:	6 pcs / 21,5 x 29,5 x 95,5 (H) cm

1 Snodo centrale in metallo con boccole di scorrimento in nylon
Upper joint made of metal with nylon bushings for a perfect sliding

2 **Base in metallo con blocchi di rotazione**
Die-cast metal base with rotation blocks

SH13NE

- Asta microfonica a giraffa con snodo centrale in nylon caricato
- La base è costituita da un'anima in metallo irrobustita da una calotta in nylon caricato
- Gommini antivibrazioni

- *Microphone boom stand with loaded nylon joint*
- *The base is composed of a metal core strenghtened by a loaded nylon cap*
- *Anti vibration feet*

Altezza/*Height:*	min 97 - max 156 cm (H)
Apertura/*Spread:*	78 cm
Peso/*Weight:*	1,45 Kg
Imballo singolo/*Single pack:*	10 x 10 x 95 (H) cm
Master carton:	10 pcs / 52 x 22 x 97 (H) cm

1 Snodo centrale in nylon caricato
Upper joint made of loaded nylon

2 Base in nylon caricato con anima in metallo
Base composed of a metal core with a loaded nylon cap

METAL

SH12NE

- Asta microfonica a giraffa con snodo centrale in nylon caricato
- Base in metallo
- Gommini antivibrazioni

- *Microphone boom stand with loaded nylon joint*
- *Metal base*
- *Anti vibration feet*

Altezza/*Height:*	min 97 - max 156 cm (H)
Apertura/*Spread:*	78 cm
Peso/*Weight:*	1,4 Kg
Imballo singolo/*Single pack:*	10 x 10 x 95 (H) cm
Master carton:	10 pcs / 52 x 22 x 97 (H) cm

1 Snodo centrale in nylon caricato
Upper joint made of loaded nylon

2 Base in metallo
Metal base

SH2GR

- Asta microfonica a giraffa **con base tonda in ghisa** e piedini di appoggio in gomma per garantire stabilità ed isolamento acustico
- Snodo centrale in acciaio

- *Microphone boom stand with **cast iron round base** with rubber feet to grant stability and acoustic isolation*
- *Upper joint made of steel*

Altezza/*Height:*	min 98 - max 164 cm (H)
Apertura/*Spread:*	61 cm
Base:	Ø 25 cm
Peso/*Weight:*	3,5 Kg
Imballo singolo/*Single pack:*	32 x 6 x 82 x 5,5 (D) cm (trapezoidal box)
Master carton:	6 pcs / 85,5 x 19 x 42,5 (H) cm

1 Snodo centrale in metallo con boccole di scorrimento in nylon
Upper joint made of loaded nylon with nylon bushings for a perfect sliding

2 Base tonda in ghisa
Cast iron round base

MSF10C

Hevolut

- Asta microfonica a giraffa telescopica con comodi **pulsanti in lega di zinco cromati** con particolari in gomma che permettono la doppia regolazione in modo facile e veloce
- Manopola centrale ergonomica rivestita in gomma
- Snodo, contrappeso e base in nylon caricato
- Piedini in gomma antivibrazioni

- *Microphone stand with telescopic boom and comfortable **pushbuttons made of chromed zink alloy** and rubber coating that allows an easy and fast adjustment*
- *Ergonomic knob with rubber coating*
- *Joint, counterweight and base made of loaded nylon*
- *Non-slip rubber feet*

Pulsanti in lega di zinco cromato con particolari in gomma
Chromed zink alloy pushbuttons with rubber coating

Manopole di sicurezza ausiliari
Additional safety knobs

Altezza/*Height:*	min 87 - max 160 cm (H)
Apertura/*Spread:*	min 38 - max 78 cm
Peso/*Weight:*	2,5 Kg
Imballo singolo/*Single pack:*	11 x 9,5 x 104 (H) cm
Master carton:	6 pcs / 36 x 21 x 107 (H) cm

1. Snodo telescopico e snodo centrale in nylon caricato
   Central joint and telescopic joint made of nylon
2. **Manopola centrale ergonomica rivestita in gomma**
   Ergonomic knob with rubber coating
3. Manicotto ergonomico
   Ergonomic clutch
4. Base in nylon caricato
   Loaded nylon base

METAL

MSF10

EXPERIENCE

- Asta microfonica a giraffa telescopica con comodi **pulsanti arancioni in nylon caricato** che permettono una regolazione facile e veloce
- Manopola centrale ergonomica rivestita in gomma
- Snodi, contrappeso e base in nylon caricato
- Piedini in gomma antivibrazioni

- *Microphone stand with telescopic boom and comfortable **orange pushbuttons made of loaded nylon** that allow an easy and fast adjustment*
- *Ergonomic knob with rubber coating*
- *Joint, counterweight and base made of loaded nylon*
- *Non-slip rubber feet*

Manopole di sicurezza ausiliari
Additional safety knobs

Altezza/*Height:*	min 87 - max 160 cm (H)
Apertura/*Spread:*	min 38 - max 78 cm
Peso/*Weight:*	2,5 Kg
Imballo singolo/*Single pack:*	11 x 9,5 x 104 (H) cm
Master carton:	6 pcs / 36 x 21 x 107 (H) cm

1 Snodi e pulsanti in nylon caricato
Loaded nylon joints and pushbuttons

2 **Manopola centrale ergonomica rivestita in gomma**
Ergonomic knob with rubber coating

3 Base in nylon caricato
Loaded nylon base

METAL

PATENT Design

MSF10N

EXPERIENCE

- Asta microfonica a giraffa telescopica con comodi pulsanti **neri in nylon caricato** che permettono una regolazione facile e veloce
- Manopola centrale ergonomica rivestita in gomma
- Snodi, contrappeso e base in nylon caricato
- Piedini in gomma antivibrazioni

- *Microphone stand with telescopic boom and comfortable **black pushbuttons made of loaded nylon** that allow an easy and fast adjustment*
- *Ergonomic knob with rubber coating*
- *Joint, counterweight and base made of loaded nylon*
- *Non-slip rubber feet*

Manopole di sicurezza ausiliari
Additional safety knobs

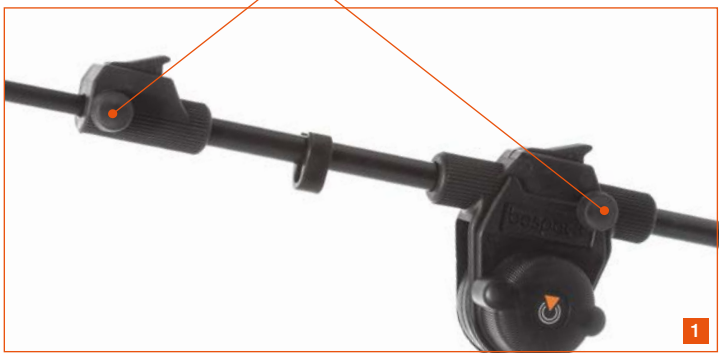

Altezza/*Height:*	min 87 - max 160 cm (H)
Apertura/*Spread:*	min 38 - max 78 cm
Peso/*Weight:*	2,5 Kg
Imballo singolo/*Single pack:*	11 x 9,5 x 104 (H) cm
Master carton:	6 pcs / 36 x 21 x 107 (H) cm

1 Snodi e pulsanti in nylon caricato
Loaded nylon joints and pushbuttons

2 **Manopola centrale ergonomica rivestita in gomma**
Ergonomic knob with rubber coating

3 Base in nylon caricato
Loaded nylon base

METAL

PATENT Design

SH14NET

- Asta microfonica a giraffa telescopica con ***snodo centrale in ferro***
- La **base in alluminio pressofuso** è dotata di blocchi di rotazione in nylon per un migliore fissaggio e tenuta delle gambe
- Supporto per microfono incluso
- Gommini antivibrazioni

- *Microphone stand with telescopic boom and **iron joint***
- *The **aluminium die-cast base** is equipped with rotation blocks made of nylon for a perfect legs fixing and grip*
- *Microphone clip included*
- *Anti vibration feet*

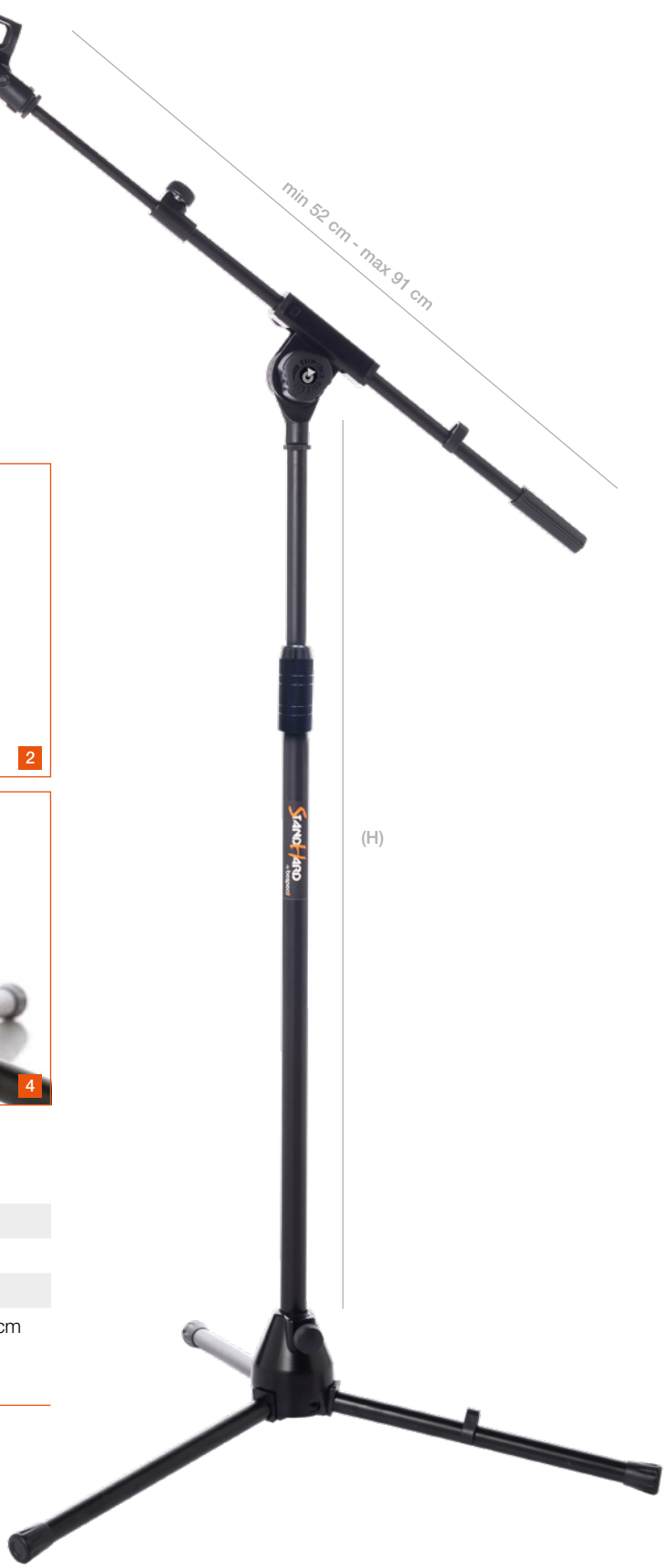

Altezza/*Height:*	min 98 - max 164 cm (H)
Apertura/*Spread:*	min 52 - max 91 cm
Peso/*Weight:*	3,4 Kg
Imballo singolo/*Single pack:*	9 x 9,5 x 90,5 (H) cm
Master carton:	6 pcs / 21,5 x 29,5 x 92,5 (H) cm

1. Snodo centrale in ferro con boccole di scorrimento in nylon
   Upper joint made of iron with nylon bushings for a perfect sliding
2. Contrappeso in nylon caricato
   Counterweight made of loaded nylon
3. Manicotto ergonomico in nylon caricato
   Ergonomic clutch made of loaded nylon
4. Base in metallo con blocchi di rotazione
   Die-cast metal base with rotation blocks

METAL

MS14

Hevolut

- Asta microfonica dritta con sistema **“easy handle”**
- Il blocco di regolazione ergonomico, che permette il semplice uso con una mano, ha una particolare finitura **“soft touch”**
- Base tonda ad isolamento acustico ed antiscivolo

- *Straight microphone stand with **“easy handle”** height adjustment*
- *The ergonomic clutch, that allows an easy one-handed use, features a **“soft touch”** rubber powder coating*
- *Non-slip round base with acoustic isolation*

Altezza/*Height:*	min 104 - max 172 cm (H)
Base/*Base:*	Ø 27,5 cm
Peso/*Weight:*	4,1 Kg
Imballo singolo/*Single pack:*	38,5 x 6 x 97 x 9 (D) cm (trapezoidal box)
Master carton:	4 pcs / 47 x 20 x 99 (H) cm

1 Blocco di regolazione ergonomico con rivestimento “soft touch”
Ergonomic soft touch one-handed clutch

2 Base tonda Ø 27,5 cm composta da un **nucleo in ghisa** ricoperta da un elegante **protezione in ABS** montata su un **basamento in gomma**
*Round base Ø 27,5 cm composed of a **cast iron core** covered by a **stylish ABS** top and assembled on a **rubber basement***

METAL

SH2RN

- Asta microfonica dritta con sistema **"easy handle"**
- Semplice regolazione con una mano
- Base in ghisa e piedini di appoggio in gomma per garantire stabilità ed isolamento acustico

- *Straight microphone stand with **"easy handle"** height adjustment*
- *Easy one-handed adjustment*
- *Cast iron base with rubber feet to grant stabilty and acoustic isolation*

Altezza/*Height:*	min 100 - max 166 cm (H)
Base/*Base:*	Ø 25 cm
Peso/*Weight:*	4,2 Kg
Imballo singolo/*Single pack:*	30 x 7 x 98 x 8 (D) cm (trapezoidal box)
Master carton:	4 pcs / 38,5 x 24 x 100 (H) cm

1 Blocco di regolazione per un semplice utilizzo con una sola mano
One-handed height adjustment for an easy operation

2 Base tonda in ghisa di forma particolare che permette l'**impilaggio di più aste**
***Stackable cast iron base** to save space*

SH2DR

- Asta microfonica dritta con sistema di regolazione a vite
- Base in ghisa e piedini di appoggio in gomma per garantire stabilità ed isolamento acustico

- *Straight microphone stand with twist clutch*
- *Cast iron base with rubber feet to grant stabilty and acoustic isolation*

Altezza/*Height:*	min 64 - max 160 cm (H)
Base/*Base:*	Ø 25 cm
Peso/*Weight:*	3,5 Kg
Imballo singolo/*Single pack:*	32 x 5,5 x 82 x 6 (D) cm (trapezoidal box)
Master carton:	6 pcs / 41 x 18,5 x 84 (H) cm

DUCKSM

- Supporto microfonico treppiede da tavolo
- Regolabile in altezza e totalmente richiudibile
- Pinza per microfono inclusa

- *Tripod desktop microphone stand*
- *Height adjustable and totally foldable*
- *Microphone clip included*

Altezza/*Height:*	min 17 - max 23 cm (H)
Base/*Base:*	Ø 19 cm
Peso/*Weight:*	0,32 Kg
Imballo singolo/*Single pack:*	7 x 5 x 25 (H) cm
Master carton:	40 pcs / 42 x 29 x 31 (H) cm

DUCK7

CROMATO / CHROMED

DUCK7N

NERO / BLACK

- Base da tavolo con asta microfonica telescopica
- Manicotto in nylon caricato
- Base in ghisa con piedini in gomma antiscivolo ed antivibrazione

- *Desktop microphone boom stand*
- *Loaded nylon joint*
- *Cast iron base with non-slip rubber and anti vibration feet*

Altezza/*Height:*	min 20 - max 50 cm
Base/*Base:*	17 x 17 x 3,2 (H) cm
Peso/*Weight:*	3 Kg
Imballo singolo/*Single pack:*	35,5 x 8,5 x 19 (H) cm
Master carton:	4 pcs / 37 x 36 x 21 (H) cm

1 Base in ghisa a coda di rondine
Cast iron base

METAL

MSSTUDIO

- Asta microfonica a giraffa telescopica da studio
- Contrappeso scorrevole in acciaio per un perfetto bilanciamento
- Ampia base per garantire massima stabilità
- Gommini antivibrazioni ed antiscivolo

- *Microphone boom stand perfect for any recording or project studio*
- *Adjustable steel counterweight for a perfect balance*
- *Heavy duty base to grant maximum stability*
- *Non-slip and anti vibration feet*

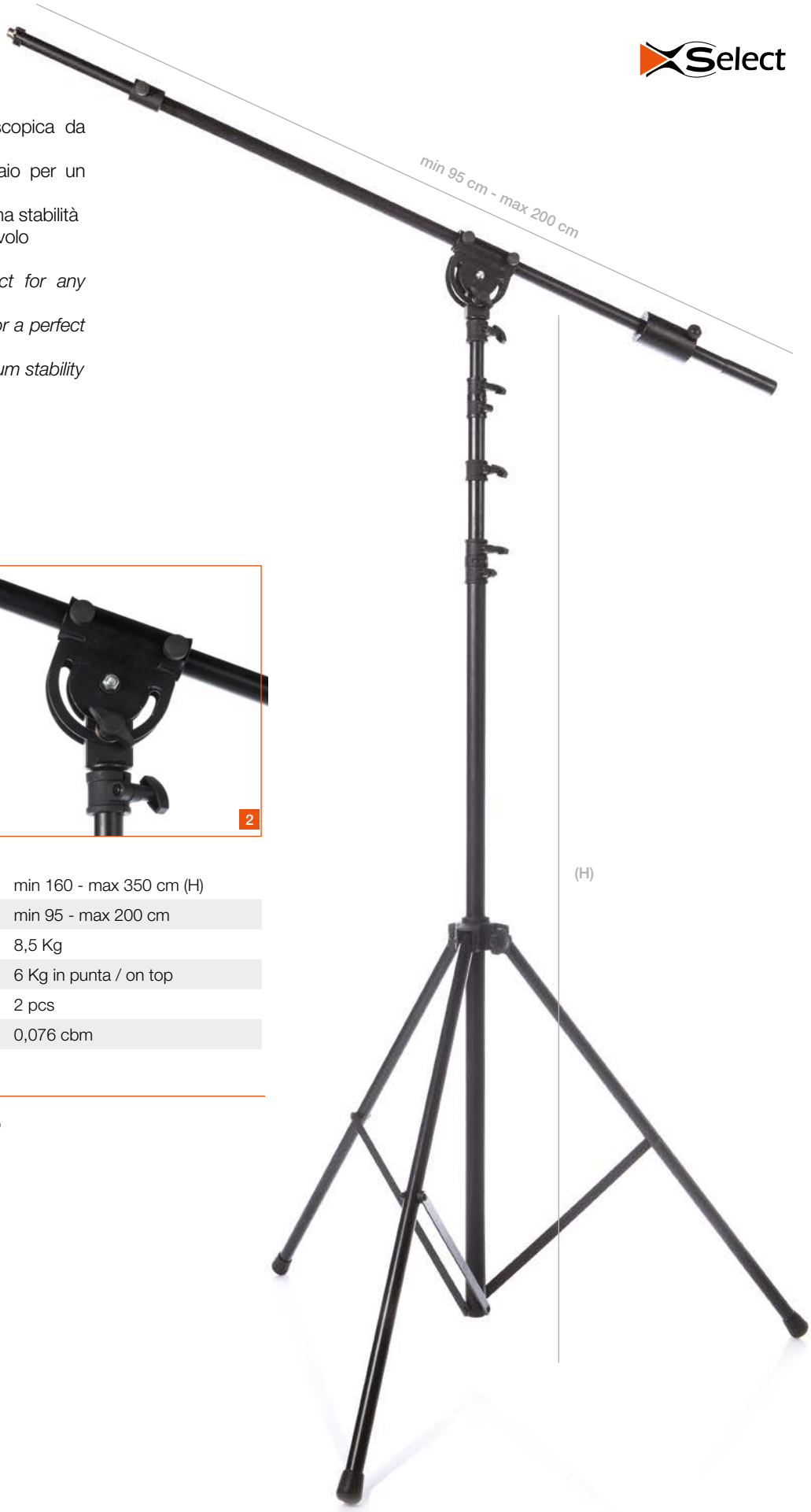

Altezza/*Height:*	min 160 - max 350 cm (H)
Apertura/*Spread:*	min 95 - max 200 cm
Peso/*Weight:*	8,5 Kg
Capacità di carico/ Load capacity:	6 Kg in punta / on top
Master carton:	2 pcs
Volume:	0,076 cbm

- Contrappeso di bilanciamento in acciaio
  Balance counterweight made of steel
- Snodo scorrevole in metallo
  Metal sliding joint

METAL

DUCK6F

EXPERIENCE

- Base da tavolo con braccio flessibile cromato da 50 cm
- Base in ghisa con piedini in gomma antiscivolo ed antivibrazione

- *Desktop 50 cm flexible gooseneck microphone stand*
- *Cast iron base with non-slip rubber and anti vibration feet*

Altezza/*Height:*	50 cm
Base/*Base:*	17 x 17 x 3,2 (H) cm
Peso/*Weight:*	2,4 Kg
Imballo singolo/*Single pack:*	18 x 18 x 7,5 (H) cm
Master carton:	4 pcs / 30 x 20 x 19 (H) cm

DUCK

- Base da tavolo in ghisa a coda di rondine con attacco 5/8" e 3/8" con piedini in gomma antiscivolo ed antivibrazione

- *Cast iron base with 5/8" and 3/8" attachment, non-slip rubber and anti vibration rubber feet*

Base/*Base:*	17 x 17 x 3,2 (H) cm
Peso/*Weight:*	2,2 Kg
Imballo singolo/*Single pack:*	18 x 18 x 7,5 (H) cm
Master carton:	4 pcs / 30 x 20 x 19 (H) cm

DUCKRB

NEWS

Select

- Asta microfonica da tavolo con base rotonda in ghisa
- Piedini in gomma antivibrazioni

- *Desktop mic stand with round cast iron base*
- *Non-slip rubber feet*

Altezza/*Height:*	18 cm
Base:	Ø 14,5 cm
Peso/*Weight:*	1 Kg
Imballo singolo/*Single pack:*	19 x 15 x 5 (H) cm
Master carton:	10 pcs / 37 x 27 x 21 (H) cm

MSRA20

- Braccio microfonico broadcast in alluminio con aggancio da tavolo regolabile fino a 60 mm
- Molle di regolazione incorporate per garantire assenza di rumori
- Apposita fessra per un cablaggio “invisibile” e di facile manutenzione
- Adattatori 3/8” e 5/8” filettati e cavo microfonico assemblato (lunghezza 4 m) inclusi

- *Aluminium broadcast mic arm with desk mount clamp suitable for top table surface up to 60 mm*
- *Built-in spring loaded system to grant a smooth and noiseless setting*
- *Hidden cable channel for easy setting and service*
- *3/8” and 5/8” threaded adaptors and 4 m microphone cable included*

Altezza/*Height:*	min 14 - max 87 cm (H)
Capacità di carico/ Load capacity:	2 Kg
Peso/*Weight:*	1,6 Kg
Imballo singolo/*Single pack:*	96 x 16 x 8 (H) cm
Master carton:	6 pcs / 97 x 26 x 28 (H) cm

MSRA10

- Asta microfonica con braccio flessibile per studi radiofonici o postazioni multimediali
- Aggancio da tavolo regolabile fino a 55 mm
- Adattatore filettato e cavo microfonico assemblato inclusi
- Lunghezza cavo 3,5 m

- *Desk microphone stand with flexible arm for studios and multimedia workstations*
- *Tightening clamp for top table surface up to 55 mm*
- *Threaded adaptor and microphone cable included*
- *3,5 m cable length*

Altezza/*Height:*	max 100 cm
Peso/*Weight:*	1,9 Kg
Capacità di carico/ Load capacity:	1,8 Kg
Imballo singolo/*Single pack:*	55,5 x 8 x 17 (H) cm
Master carton:	10 pcs / 57,5 x 42,5 x 37 (H) cm

MS100

- Braccio microfonico supplementare con aggancio per tubi da 16 mm a 28 mm
- Fissaggio tramite vite con punta in plastica antigraffio

- *Additional microphone boom arm with clamp for tubes from 16 mm up to 28 mm*
- *Anti scratch plastic tipped locking screw*

Altezza/*Height:*	28 cm (H)
Apertura/*Spread:*	60 cm
Peso/*Weight:*	0,6 Kg
Imballo singolo/*Single pack:*	10 x 10 x 72 (H) cm

SF10

- Braccio microfonico flessibile supplementare da 30 cm con aggancio per tubi da 16 mm a 28 mm
- Fissaggio tramite vite con punta in plastica antigraffio

- *30 cm gooseneck flexible microphone extension with clamp for tubes from 16 mm up to 28 mm*
- *Anti scratch plastic tipped locking screw*

Altezza/*Height:*	30 cm
Apertura/*Spread:*	14 cm
Peso/*Weight:*	0,5 Kg
Imballo singolo/*Single pack:*	25 x 12 x 10 (H) cm

PM2

- Supporto per due microfoni

- *Dual microphone holder*

Larghezza/ Width	35 cm
Peso/*Weight:*	0,14Kg

METAL

SMX

- Supporto in ABS per microfono
- Ø Min – Max: 22 - 26 mm

- *ABS mic clip*
- *Ø Min – Max: 22 - 26 mm*

Imballo / *pack:*	10 pcs / 19 x 10 x 13 (H) cm
Master carton:	200 pcs / 52 x 39,5 x 28 (H) cm

SM

- Supporto in ABS per microfono
- Ø Min – Max: 27 - 31 mm

- *ABS mic clip*
- *Ø Min – Max: 27 - 31 mm*

Imballo / *pack:*	10 pcs / 19 x 10 x 13 (H) cm
Master carton:	200 pcs / 52 x 39,5 x 28 (H) cm

SMG

- Supporto grande in ABS per microfono
- Ø Min – Max: 29 - 33 mm

- *Big* ABS *mic clip*
- *Ø Min – Max: 29 - 33 mm*

Imballo / *pack:*	10 pcs / 19 x 10 x 13 (H) cm
Master carton:	200 pcs / 52 x 39,5 x 28 (H) cm

SMM

- Supporto in gomma speciale per microfono
- Ø Min – Max: 22 - 26 mm

- *Rubber mic clip*
- *Ø Min – Max: 22 - 26 mm*

Imballo / *pack:*	10 pcs / 19 x 10 x 13 (H) cm
Master carton:	200 pcs / 52 x 39,5 x 28 (H) cm

METAL

SMP

- Supporto a pinza in ABS per microfono
- Ø Min – Max: 20 - 32 mm

- *ABS mic clip*
- *Ø Min – Max: 20 - 32 mm*

Imballo / *pack:*	10 pcs / 19 x 10 x 13 (H) cm
Master carton:	200 pcs / 52 x 39,5 x 28 (H) cm

HM12A

- Supporto a pinza in ABS per microfono
- Ideale per microfonare la batteria
- Confezione 1pz

- *ABS mic clip*
- *Ideal to amplify drums*
- *Pack 1pc*

H8A

- Supporto professionale antivibrazione per microfono da studio
- Ø Min – Max: 46 - 49 mm
- Doppia molla elastica e guaina protettiva

- *Anti vibration studio microphone shock mount*
- *Ø Min – Max: 46 - 46 mm*
- *Double elastic spring and protective insulation*

Imballo singolo/*Single pack:*	19 x 10 x 13 (H) cm (conf.2 / 2pcs pack)
Master carton:	40 pcs / 52 x 39 x 30 (H) cm

WS06C

- Coperture antipop in spugna per microfoni. Colori assortiti
- Confezione 6 pz

- *Foam microphone windscreens. Assorted colors*
- *Pack 6 pcs*

WS06BK

- Coperture antipop in spugna per microfoni. Colore nero
- Confezione 6 pz

- *Foam microphone windscreens. Black color*
- *Pack 6 pcs*

FPOP01

- Filtro antipop con rete in nylon
- Flessibile con aggancio per tubo

- *Nylon screen pop filter*
- *Gooseneck flexible with universal tube attachment clamp*

Imballo singolo/*Single pack:*	37,5 x 18,5 x 3 (H) cm
Master carton:	50 pcs / 50 x 40 x 41,5 (H) cm

FPOP02

- Filtro antipop con rete in metallo
- Flessibile con aggancio per tubo
- Confezione 1 pz

- *Metal screen pop filter*
- *Gooseneck flexible with universal tube attachment clamp*
- *Pack 1 pc*

Imballo singolo/*Single pack:*	39 x 24,5 x 4 (H) cm
Master carton:	50 pcs / 76 x 53 x 41 (H) cm

FPOP03

- Filtro antipop ad arco con rete in metallo
- Flessibile con aggancio per tubo
- Confezione 1 pz

- *Arch-shaped metal screen pop filter*
- *Gooseneck flexible with universal tube attachment clamp*
- *Pack 1 pc*

Imballo singolo/*Single pack:*	39 x 23 x 4 (H) cm
Master carton:	25 pcs / 50 x 40 x 41,5 (H) cm

METAL

FL30N

NERO / BLACK

- Flessibile per microfono, attacco 5/8”
- Lunghezza 30 cm

- *Microphone gooseneck, 5/8”*
- *Length: 30cm*

FL50

- Flessibile cromato per microfono, attacco 5/8”
- Lunghezza 50 cm

- *Chromed microphone gooseneck, 5/8”*
- *Length: 50cm*

AM3

- Adattatore da 3/8” femmina a 5/8” maschio (passo americano)

- *Mic screw adaptor 3/8” female to 5/8” male (American adaptor)*

AM4

- Adattatore da 3/8” femmina a M16 maschio (passo europeo)

- *Mic screw adaptor 3/8” female to M16 male (European adaptor)*

AM6

- Adattatore da 5/8” femmina a 3/8” maschio

- *Mic screw adaptor 5/8” female to 3/8” male*

AM52

- Adattatore da 3/8” maschio a M8 maschio

- *Mic screw adaptor 3/8” male to M8 male*

ADMS14

- Distanziatore in acciaio per microfono con filettatura maschio/femmina Ø 5/8”

- *Steel spacer for microphone with male/female threading Ø 5/8”*

METAL

SUPPORTI CHITARRA
GUITAR STANDS

I supporti chitarra dotati di protezioni in gomma naturale garantiscono l'assenza di reazioni chimiche con la verniciatura nitrocellulosa dello strumento e qualsiasi altro tipo di verniciatura

Bespeco designs and manufactures guitar stands that do not chemically react with different guitar lacquers, including Nitrocellulose.

KG10

Hevolut

- Rivoluzionario supporto universale per chitarra e basso con **sistema di auto bloccaggio**, dal design inconfondibile
- Struttura interna della **forcella in lega di zinco cromata**
- I punti di appoggio dello strumento sono ricoperti in **gomma naturale** per garantirne la sicurezza ed evitare reazioni chimiche con la verniciatura dello stesso
- Facile e rapida regolazione in altezza mediante pulsante in lega di zinco cromata con particolare in gomma naturale e manopola di sicurezza
- Supporto completamente richiudibile

- *Revolutionary universal guitar and bass stand with **auto locking system** and unique design*
- *The **yoke inner structure is made of chromed zink alloy***
- *All contact parts between instrument and stand are covered with **natural rubber** to grant the safety of the instrument and avoid chemical reactions with the instrument finishing*
- *Easy and fast height adjustment through the comfortable pushbutton made of chromed zink alloy and rubber coating. Safety knob for a secure fastening*
- *Completely foldable*

Nitro-safe

Altezza/*Height:*	min 87 - max 115 cm
Apertura/*Spread:*	max 60 cm
Peso/*Weight:*	2,3 Kg
Capacità di carico/*Load capacity:*	9 Kg
Imballo singolo/*Single pack:*	12 x 13 x 78 (H) cm
Master carton:	6 pcs / 38 x 28 x 80 (H) cm

1. La forcella dove appoggia lo strumento si rovescia all'indietro e si blocca tramite un **gancio di sicurezza** per un facile trasporto. La struttura interna della forcella è in lega di zinco. La parte dove appoggia lo strumento è in gomma naturale. Il sistema di auto bloccaggio entra in funzione appoggiando lo strumento
*The yoke folds back in place and is blocked by a special **safety hook** for easy travel and storage. The yoke inner structure is made of loaded nylon. The part where the instrument is hanged is covered with natural rubber. The auto locking system simply works by hanging the instrument*

2. Blocco centrale di regolazione dell'altezza in nylon caricato, pulsante in lega di zinco cromata con particolare in gomma e **manopola di sicurezza**
*Height adjustment joint made of loaded nylon, pushbutton made of chromed zink alloy with rubber coating and **safety knob** for a secure fastening*

3. Base in nylon caricato con inserto di rinforzo in lega di zinco cromata che conferisce maggiore stabilità al supporto
Loaded nylon base reinforced with a chromed loaded nylon cap to grant stability

4. Le gambe del supporto sono ricoperte in gomma naturale e in quella centrale sono presenti tre alloggi per plettri
Tripod legs are covered with natural rubber with slots for picks on the central leg

METAL

SH710

- Supporto universale per chitarra e basso, con **sistema di auto bloccaggio rivestito in EVA**
- Gambe rivestite in EVA per garantire un appoggio sicuro allo strumento
- Totalmente richiudibile

- *Universal guitar and bass stand with **auto locking system covered with EVA***
- *Tripod legs are covered with EVA to grant the safety of the instrument*
- *Completely foldable*

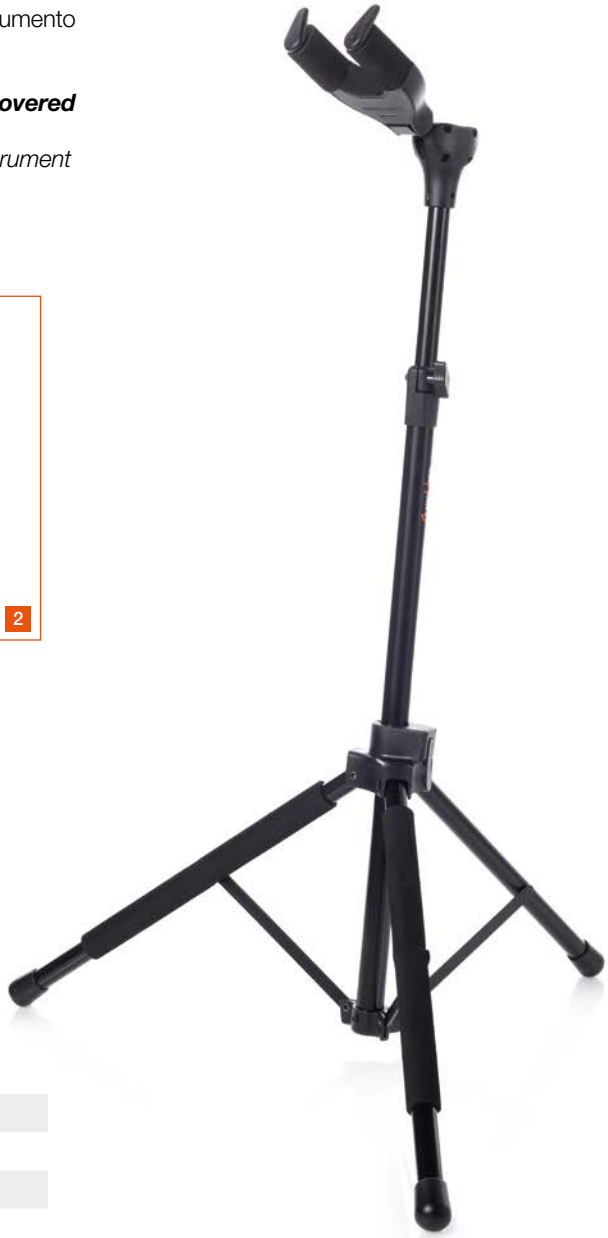

Altezza/*Height:*	min 82 - max 130 cm
Apertura/*Spread:*	51 cm
Peso/*Weight:*	1,2 Kg
Capacità di carico/*Load capacity:*	8 Kg
Imballo singolo/*Single pack:*	80 x 10,5 x 10,5 (H) cm
Master carton:	6 pcs / 83 x 23 x 34 (H) cm

1 La forcella dove appoggia lo strumento è rivestita in EVA ed è totalmente ripiegabile per un facile trasporto
The yoke is covered with EVA and folds back in place for easy travel and storage

2 Blocco in nylon caricato con manopola per la regolazione dell'altezza
Loaded nylon joint with height adjustment knob

3 Raccordo gambe in nylon caricato con manopola di regolazione
Tripod base made of loaded nylon with heght adjustment knob

METAL

SH700R

- Supporto universale per chitarra, con **sistema di bloccaggio dello strumento in ABS**
- Totalmente smontabile per un minimo ingombro

- *Universal guitar stand with* ***instrument ABS safety lock bar***
- *Completely disassemblable to save space*

Altezza/*Height:*	min 64 - max 72 cm
Apertura/*Spread:*	51 cm
Peso/*Weight:*	0,6 Kg
Capacità di carico/*Load capacity:*	5 Kg
Imballo singolo/*Single pack:*	13 x 9,5 x 51 (H) cm
Master carton:	10 pcs / 50 x 27,5 x 52,5 (H) cm

1 Forcella richiudibile
Foldable fork

2 Totalmente smontabile per un minimo ingombro
Completely disassemblable to save space

SH712

- Supporto universale per due chitarre, con **sistema di auto bloccaggio rivestito in EVA**
- Appoggio per il corpo della chitarra regolabile in altezza, totalmente richiudibile

- *Universal double guitar stand, with* **auto locking system EVA padded**
- *Adjustable in height, completely foldable*

Altezza/*Height:*	min 85 - max 125 cm
Apertura/*Spread:*	58 cm
Peso/*Weight:*	1,5 Kg
Capacità di carico/*Load capacity:*	2 x 7 Kg
Imballo singolo/*Single pack:*	80 x 10,5 x 10,5 (H) cm
Master carton:	6 pcs / 83 x 23 x 34 (H) cm

1 Forcelle richiudibili
Foldable forks

METAL

SHG2

- Supporto universale per due chitarre con **barra in ABS per il bloccaggio dello strumento**
- Tutte le parti dove appoggia lo strumento sono rivestite in EVA

- *Universal double guitar stand with **ABS safety lock bar***
- *All contact parts between instrument and stand are EVA coated*

Altezza/*Height:*	min 70 - max 95 cm
Apertura/*Spread:*	53 cm
Peso/*Weight:*	1,8 Kg
Capacità di carico/*Load capacity:*	2 x 5 Kg
Imballo singolo/*Single pack:*	12 x 13,5 x 85 (H) cm
Master carton:	6 pcs / 38 x 29 x 87 (H) cm

1 Forcella con rivestimento in EVA e barra in ABS per il bloccaggio dello strumento
EVA coated yoke and ABS safety lock bar

SHG3

- Supporto universale per tre chitarre con **barra in ABS per il bloccaggio dello strumento**
- Tutte le parti dove appoggia lo strumento sono rivestite in EVA

- *Universal triple guitar stand with **ABS safety lock bar***
- *All contact parts between instrument and stand are EVA coated*

Altezza/*Height:*	min 70 - max 95 cm
Apertura/*Spread:*	53 cm
Peso/*Weight:*	2 Kg
Capacità di carico/*Load capacity:*	3 x 4 Kg
Imballo singolo/*Single pack:*	16 x 12 x 85 (H) cm
Master carton:	6 pcs / 38 x 34 x 87 (H) cm

1 Forcella con rivestimento in EVA e barra in ABS per il bloccaggio dello strumento
EVA coated yoke and ABS safety lock bar

PRIMO

EXPERIENCE

- Supporto “A-style” universale per chitarra e basso con **regolazione infinitesimale dell’apertura**
- Manopola di regolazione e bracci di appoggio rivestiti in gomma naturale per garantire l’incolumità dello strumento e per evitare reazioni chimiche con la verniciatura dello stesso

- *Universal A-style guitar and bass stand **with infinitesimal opening regulation***
- *Adjusting knob and bottom arms covered with natural rubber to grant the safety of the instrument and avoid chemical reactions with the instrument finishing*

Altezza/*Height:*	41,5 cm
Apertura/*Spread:*	max 34,5 cm
Peso/*Weight:*	1,4 Kg
Capacità di carico/*Load capacity:*	10 Kg
Imballo singolo/*Single pack:*	32 x 9 x 48 (H) cm
Master carton:	6 pcs / 56 x 34 x 50 (H) cm

1 Blocco superiore in nylon caricato con **alloggio per tre plettri (inclusi)** e manopola di regolazione rivestita in gomma naturale
*Loaded nylon upper joint with **space for 3 picks (included)** and adjusting knob covered with natural rubber*

2 Piedini in gomma autolivellantI
Levelling rubber feet

PATENT Design

METAL

KANGAU

Universale/*Universal*

- Supporti “A-style”: universale, per chitarra elettrica e basso o per chitarra acustica, con regolazione dell’**apertura a tre posizioni mediante comodo pulsante posteriore**
- Calotta in gomma naturale e bracci di appoggio rivestiti in EVA per garantire l’incolumità dello strumento per garantire l’incolumità dello strumento e per evitare reazioni chimiche con la verniciatura dello stesso

- *Universal A-style stands: universal, electric guitar and bass or acoustic guitar, with **3 opening options through the comfortable rear pushbutton***
- *Natural rubber cap and EVA coated bottom arms to grant the safety of the instrument and avoid chemical reactions with the instrument finishing*

Altezza/*Height:*	41,5 cm
Apertura/*Spread:*	max 34,5 cm
Peso/*Weight:*	1,4 Kg
Capacità di carico/*Load capacity:*	10 Kg
Imballo singolo/*Single pack:*	34 x 8 x 46 (H) cm
Master carton:	10 pcs / 83 x 36 x 48,5 (H) cm

1 Calotta in gomma naturale e pulsante di regolazione a tre posizioni
Natural rubber cap and pushbutton with 3 opening options

2 Piedini in gomma autolivellanti
Levelling rubber feet

KANGAA

Per chitarra acustica
For acoustic guitar

NEWS

KANGAE

Per chitarra elettrica e basso
For electric guitar and bass

NEWS

METAL

SH150

- Supporto “A-style” universale per chitarra con calotta in gomma e bracci di appoggio dello strumento rivestiti in EVA
- *Universal A-style lightweight guitar stand with rubberised cap and bottom arms EVA coated*

Altezza/*Height:*	40 cm
Apertura/*Spread:*	28 cm
Peso/*Weight:*	0,7 Kg
Capacità di carico/*Load capacity:*	8 Kg
Imballo singolo/*Single pack:*	40 x 6,5 x 32,5 (H) cm
Master carton:	10 pcs / 70 x 34 x 41,5 (H) cm

1 Blocco di sicurezza dell’apertura
Safety bar for a secure fixing

Nitro-safe

UKE100

- Supporto “A-style” universale per ukulele con calotta e bracci di appoggio dello strumento in gomma naturale
- *Universal A-style lightweight ukulele stand with cap and bottom arms covered with natural rubber*

Altezza/*Height:*	30 cm
Apertura/*Spread:*	22 cm
Peso/*Weight:*	0,2 Kg
Capacità di carico/*Load capacity:*	5 Kg
Imballo singolo/*Single pack:*	22 x 5 x 30,5 (H) cm
Master carton:	20 pcs / 52 x 45,5 x 32 (H) cm

XANADU

MADE IN ITALY

XANADUY

MADE IN ITALY

XANADUB

MADE IN ITALY

XANADUR

MADE IN ITALY

- Supporto per chitarra in ABS, antiurto e smontabile
- *ABS guitar stand, shock resistant and disassemblable*

Altezza/*Height:*	24,5 cm
Apertura/*Spread:*	29 cm
Peso/*Weight:*	0,54 Kg
Capacità di carico/*Load capacity:*	6 Kg
Imballo singolo/*Single pack:*	33 x 40 x 3 (H) cm

1 Gomma naturale per l'appoggio dello strumento
Rubber tip to safely rest the instrument

METAL

KANGA03N

- Rastrelliera per 3 chitarre e/o bassi
- Tutte le parti dove appoggiano gli strumenti sono rivestite in gomma naturale
- Gancio di sicurezza antiribaltamento

- *Guitar and bass rack to hold 3 instruments*
- *All contact parts between instrument and stand are rubber coated*
- *Safety hook for roll-over control*

Altezza/*Height:*	72,5 cm
Apertura/*Spread:*	52 cm
Peso/*Weight:*	2,5 Kg
Capacità di carico/*Load capacity:*	60 Kg
Imballo singolo/*Single pack:*	52 x 13,5 x 77,5 (H) cm
Master carton:	2 pcs / 55 x 30 x 80 (H) cm

KANGA05N

- Rastrelliera per 5 chitarre e/o bassi
- Tutte le parti dove appoggiano gli strumenti sono rivestite in gomma naturale
- Gancio di sicurezza antiribaltamento

- *Guitar and bass rack to hold 5 instruments*
- *All contact parts between instrument and stand are rubber coated*
- *Safety hook for roll-over control*

Altezza/*Height:*	72,5 cm
Apertura/*Spread:*	68,5 cm
Peso/*Weight:*	2,7 Kg
Capacità di carico/*Load capacity:*	60 Kg
Imballo singolo/*Single pack:*	74 x 13,5 x 77,5 (H) cm
Master carton:	2 pcs / 77 x 30 x 80 (H) cm

KANGA07N

Nitro-safe

- Rastrelliera per 7 chitarre e/o bassi
- Tutte le parti dove appoggiano gli strumenti sono rivestite in gomma naturale
- Gancio di sicurezza antiribaltamento

- *Guitar and bass rack to hold 7 instruments*
- *All contact parts between instrument and stand are rubber coated*
- *Safety hook for roll-over control*

Altezza/*Height:*	72,5 cm
Apertura/*Spread:*	91 cm
Peso/*Weight:*	2,9 Kg
Capacità di carico/*Load capacity:*	60 Kg
Imballo singolo/*Single pack:*	96 x 13,5 x 77,5 (H) cm
Master carton:	2 pcs / 98 x 30 x 80 (H) cm

UKE03N

Nitro-safe

- Rastrelliera per 3 ukulele
- Tutte le parti dove appoggiano gli strumenti sono rivestite in gomma naturale

- *Ukulele rack to hold 3 instruments*
- *All contact parts between instrument and stand are rubber coated*

Altezza/*Height:*	43 cm
Apertura/*Spread:*	47 cm
Peso/*Weight:*	2,2 Kg
Capacità di carico/*Load capacity:*	40 Kg
Imballo singolo/*Single pack:*	52,5 x 13,5 x 56 (H) cm
Master carton:	2 pcs / 59 x 30 x 55 (H) cm

UKE05N

Nitro-safe

- Rastrelliera per 5 ukulele
- Tutte le parti dove appoggiano gli strumenti sono rivestite in gomma naturale

- *Ukulele rack to hold 5 instruments*
- *All contact parts between instrument and stand are rubber coated*

Altezza/*Height:*	43 cm
Apertura/*Spread:*	67 cm
Peso/*Weight:*	2,6 Kg
Capacità di carico/*Load capacity:*	40 Kg
Imballo singolo/*Single pack:*	74,5 x 13,5 x 56 (H) cm
Master carton:	2 pcs / 59 x 30 x 77 (H) cm

SHGH

- Supporto per chitarra rivestito in EVA con morsetto per aggancio su asta. Fissaggio tramite vite con punta in plastica antigraffio
- Completo di blocchetto paraurti da applicare sull'asta

- *Guitar hanger with clamp system for microphone stand and EVA coated yoke. Anti scratch plastic tipped locking screw*
- *Inclusive of an EVA bumper to be applied on the stand*

1

Peso/*Weight:*	0,15 Kg
Capacità di carico/*Load capacity:*	7 Kg
Imballo singolo/*Single pack:*	17 x 10 x 5 (H) cm
Master carton:	20 pcs / 27 x 22 x 37 (H) cm

1 Particolare blocchetto paraurti
EVA bumper

METAL

F150M

- Supporto a muro per chitarra con base in acciaio e rivestimento in gomma naturale
- *Steel base wall guitar hanger with natural rubber coating*

Lunghezza braccio/*Arm length:*	5 cm
Peso/*Weight:*	0,15 Kg
Capacità di carico/*Load capacity:*	10 Kg
Imballo singolo/*Single pack:*	10,5 x 13,5 x 6,3 (H) cm
Master carton:	20 pcs / 33,5 x 22,5 x 15 (H) cm

F150P

- Supporto a muro per chitarra con base in plastica e rivestimento in gomma naturale
- *Plastic base wall guitar hanger with natural rubber coating*

Lunghezza braccio/*Arm length:*	0,5 cm
Peso/*Weight:*	0,05 Kg
Capacità di carico/*Load capacity:*	7 Kg
Imballo singolo/*Single pack:*	10,5 x 13,5 x 6,3 (H) cm
Master carton:	20 pcs / 33,5 x 22,5 x 15 (H) cm

F16

- Supporto a muro per chitarra con rivestimento in gomma naturale
- *Wall guitar hanger with natural rubber coating*

Lunghezza braccio/*Arm length:*	8 cm
Peso/*Weight:*	0,25 Kg
Capacità di carico/*Load capacity:*	20 Kg
Imballo singolo/*Single pack:*	10 x 10 x 18 (H) cm
Master carton:	40 pcs / 52,5 x 37,5 x 41,5 (H) cm

F10

- Supporto a muro per chitarra con rivestimento in gomma naturale, inclinato 30°
- *Wall guitar hanger with natural rubber coating. 30° inclination*

Lunghezza braccio/*Arm length:*	23 cm
Peso/*Weight:*	0,29 Kg
Capacità di carico/*Load capacity:*	20 Kg
Imballo singolo/*Single pack:*	27 x 17 x 11 (H) cm
Master carton:	20 pcs / 35 x 58 x 56 (H) cm

F12

- Supporto a muro per chitarra con rivestimento in gomma naturale, ruotabile di 180°
- *Wall guitar hanger with natural rubber coating. 180° rotation*

Lunghezza braccio/*Arm length:*	23 cm
Peso/*Weight:*	0,32 Kg
Capacità di carico/*Load capacity:*	20 Kg
Imballo singolo/*Single pack:*	10 x 10 x 25 (H) cm
Master carton:	20 pcs / 52 x 53 x 21,5 (H) cm

SH730

- Supporto a muro per chitarra con rivestimento in gomma naturale e sistema autobloccante per proteggere lo strumento
- *Wall guitar hanger with natural rubber coating. Auto locking system to protect the instrument*

Lunghezza braccio/*Arm length:*	1 cm
Peso/*Weight:*	0,21 Kg
Capacità di carico/*Load capacity:*	20 Kg
Imballo singolo/*Single pack:*	Busta da appendere / Hang polybag
Master carton:	12 pcs / 13,5 x 32 x 25 (H) cm

SH740

- Supporto a muro per chitarra con rivestimento in gomma naturale e sistema autobloccante per proteggere lo strumento, ruotabile di 180°
- *Wall guitar hanger with natural rubber coating. Auto locking system to protect the instrument. 180° rotation*

Lunghezza braccio/*Arm length:*	18 cm
Peso/*Weight:*	0,21 Kg
Capacità di carico/*Load capacity:*	20 Kg
Imballo singolo/*Single pack:*	Busta da appendere / Hang polybag
Master carton:	12 pcs / 44 x 33 x 38 (H) cm

1 Bloccaggio su 5 posizioni in un angolo di 180°
5 fixing (angle) options on a 180° angle

METAL

SH18R

- Supporto a muro e/o espositore per chitarra con rivestimento in gomma naturale, ruotabile di 180°
- *Wall and / or slat wall guitar hanger with natural rubber coating. 180° rotation*

Lunghezza braccio/*Arm length:*	18 cm
Peso/*Weight:*	0,288 Kg
Capacità di carico/*Load capacity:*	20 Kg
Imballo singolo/*Single pack:*	28 x 8,5 x 6,5 (H) cm
Master carton:	40 pcs / 68 x 30 x 36 (H) cm

1 Bloccaggio su 5 posizioni in un angolo di 180°
5 fixing (angle) options on a 180° angle

SH720

- Supporto da espositore per chitarra con rivestimento in gomma naturale e sistema autobloccante per proteggere lo strumento
- *Slat wall guitar hanger with natural rubber coating. Auto locking system to protect the instrument*

Lunghezza braccio/*Arm length:*	5 cm
Peso/*Weight:*	0,28 Kg
Capacità di carico/*Load capacity:*	20 Kg
Imballo singolo/*Single pack:*	Busta da appendere / Hang polybag
Master carton:	12 pcs / 43,5 x 32 x 25 (H) cm

F17

- Supporto da espositore per chitarra con rivestimento in gomma naturale
- *Slat wall guitar hanger with natural rubber coating*

Lunghezza braccio/*Arm length:*	7 cm
Peso/*Weight:*	0,18 Kg
Capacità di carico/*Load capacity:*	20 Kg
Imballo singolo/*Single pack:*	10 x 10 x 18 (H) cm
Master carton:	20 pcs / 47 x 40,5 x 32,5 (H) cm

F18

- Supporto da espositore per chitarra con rivestimento in gomma naturale, ruotabile di 180°
- *Slat wall guitar hanger with natural rubber coating. 180° rotation*

Lunghezza braccio/*Arm length:*	16 cm
Peso/*Weight:*	0,37 Kg
Capacità di carico/*Load capacity:*	20 Kg
Imballo singolo/*Single pack:*	10 x 10 x 18 (H) cm
Master carton:	20 pcs / 52,5 x 38 x 22,5 (H) cm

BP22N

- Poggiapiedi per chitarrista con struttura in acciaio e appoggio antiscivolo
- *Foot stool for guitar players. Steel construction and non-slip board*

Altezza/*Height:*	min 11,5 - max 23 cm
Peso/*Weight:*	0,62 Kg
Imballo singolo/*Single pack:*	3 x 15,5 x 30 (H) cm
Master carton:	20 pcs / 32,5 x 32 x 32 (H) cm

LEGGII
MUSIC STANDS

PX1
MULTIFUNCTION
without limits

- Il **PX1** è un leggio multifunzione pieghevole. Il suo particolare design è concepito per garantire stabilità in ogni suo utilizzo e posizione.

- **PX1** *is a multifunctional foldable music stand. Thanks to its particular design, the product is stable in any position of its use.*

- La tavola, estraibile e pieghevole, è realizzata in Nylon flessibile antiurto, in modo da prevenire rotture dovute a cadute accidentali.

- *The board can be removed and folded. This part is made of shock-resistant but flexible Nylon, so that to avoid damages due to accidental falls.*

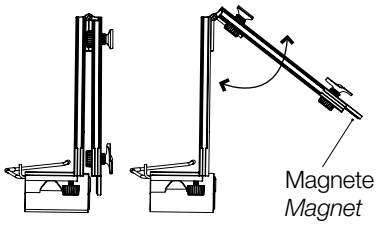

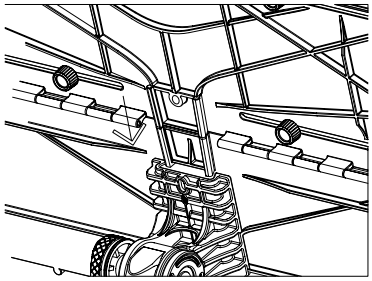

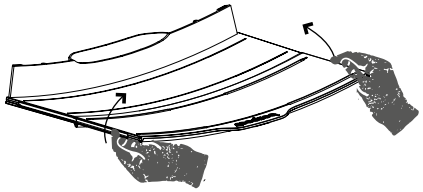

- Lo snodo che regola l'inclinazione è composto dal sistema "CROCODILE" a ruote dentate per un serraggio e una tenuta ottimale in ogni posizione.

- *The inclination is set by the CROCODILE system, a toothed mechanism that grants the best clamp and hold in any position.*

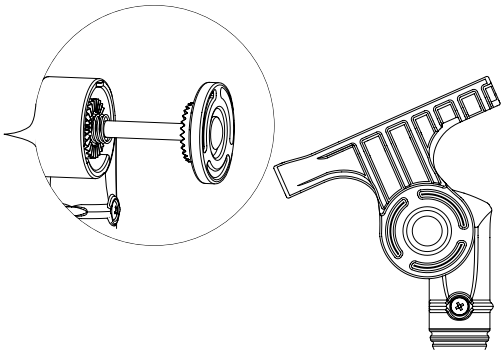

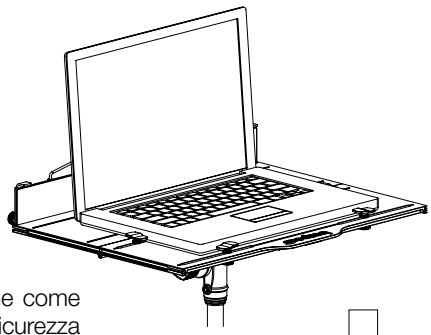

- Grazie alla sua elevata robustezza e stabilità, il PX1 può essere utilizzato anche come piano di appoggio. Una volta scelta l'altezza desiderata, per una maggiore sicurezza inserire il PIN metallico in dotazione negli appositi fori lungo il tubo. Il carico massimo applicabile sulla tavola in piano è di 8Kg.

- *Thanks to its sturdiness and stability, it can be also used in flat position as a shelf. Once reached the required height, for additional security insert the metal pin included with the product in the specific holes along the tube. The maximum load capacity is 8 kgs.*

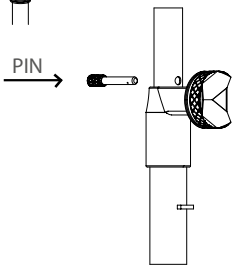

METAL

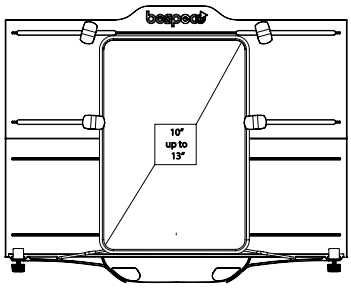

- Il PX1 ha in dotazione 4 stopper orientabili in plastica antigraffio, per sorreggere e bloccare eventuali dispositivi mobili (tablet, smartphone, ecc.).

- *The board is provided with 4 adjustable stoppers made of anti-scratch plastic, useful to hold and block mobile devices such as tablets or smartphones.*

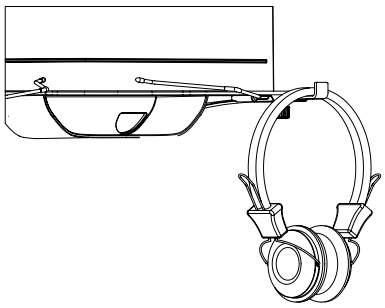

- Il leggio PX1 ha in dotazione un vano portaoggetti e due ganci a scomparsa utili a riporre cuffie, archetti per violino, violoncello e contrabbasso o per qualsiasi esigenza del musicista più estroverso.

- *PX1 Music Stand is equipped with a storage compartment and two retractable holders to hang headphone and violin, cello or double bass bow. Useful also for any other proper use.*

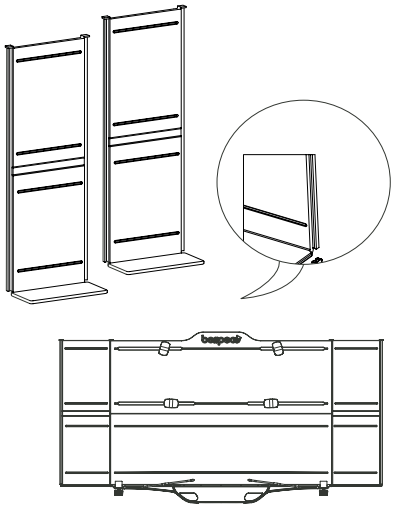

- Il musicista che necessita di una tavola più ampia per spartiti di grandi dimensioni, può usufruire degli aggiuntivi con aggancio a slitta PX1A (opzionali).

- *In case of large music sheets, board extensions named PX1A are available as separate and optional accessories. The extensions are to be connected on the board lateral rails.*

Packaging

- Il leggio dispone di una comoda borsa in nylon rinforzato con scompartimenti interni, per un facile trasporto.

- *The product comes with a comfortable nylon carry bag.*

METAL

PX1

EXPERIENCE

- Leggio multifunzione pieghevole
- Particolare design concepito per garantire stabilità in ogni suo utilizzo e posizione

- *Multifunctional foldable music stand*
- *Particular design, the product is stable in any position of its use*

Altezza/*Height*:	min 72 – max 124 cm
Altezza in modalità ripiano/*Height flat mode*:	min 79,5 – max 131 cm
Dimensioni tavola/*Board dimensions*:	48,5 x 33,5 (h) cm
Peso/*Weight*:	3,2 kg
Capacità di carico/*Load capacity*:	8 Kg
Imballo singolo/*Single pack:*	74,5 x 13 x 21,5 (H) cm
Master carton:	4 pcs / 76 x 29 x 46 (H) cm

PX1A

NEWS

- Alette per l'estensione della tavola del leggio PX1, per spartiti di grandi dimensioni
- Aggancio a slitta

- *Extensions for PX1 music stand, in case of large music sheets*
- *Slide insertion on the board*

Imballo singolo/*Single pack:*	14 x 9 x 36 (H) cm
Master carton:	5 pcs (coppia/pair) / 44 x 15 x 37 (H) cm

METAL

bespeco
PXE - EXPERIENCE

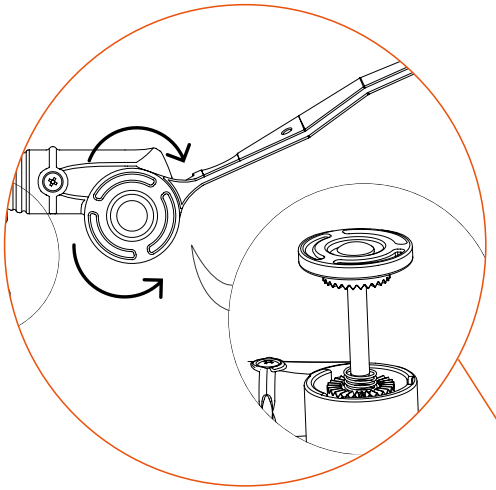

EXPERIENCE

bespeco

PX2

EXPERIENCE

- Leggio professionale di grandi dimensioni a due mandate
- Realizzato in alluminio ed acciaio per garantire il giusto mix tra peso e stabilità
- Lo snodo che regola l'inclinazione è composto dal sistema "CROCODILE" a ruote dentate per un serraggio e una tenuta ottimale
- Totalmente richiudibile
- Dotato di comoda e robusta borsa per il trasporto

- *Professional two section big sheet music stand*
- *Made of aluminium and steel to grant the perfect mix between weight and stability*
- *The inclination is set by the CROCODILE system toothed mechanism*
- *Completely foldable*
- *Strong and comfortable nylon carry bag included*

NEWS

Altezza/*Height*:	min 84 – max 140 cm
Dimensioni tavola/*Board dimensions*:	49 x 25 (h) cm
Peso/*Weight*:	2,5 kg
Capacità di carico/*Load capacity*:	8 Kg
Imballo singolo/*Single pack:*	77 x 11 x 9,5 (H) cm
Master carton:	6 pcs / 79 x 25 x 31 (H) cm

BP1GNFL

- Kit composto da attacco e flessibile porta microfono

- *Kit composed of connection part and microphone gooseneck*

Non incluso
Not included

METAL

BP1C

EXPERIENCE

- Leggio a tre mandate realizzato in **alluminio** e con semplice regolazione dell'inclinazione mediante pulsante
- Totalmente richiudibile e provvisto di borsa con tracolla

- *3 sections sheet music stand made of **aluminium** with easy tilt adjustment through a pushbutton*
- *Completely foldable. It comes with carry bag*

Altezza/*Height:*	min 50 - max 110 cm
Dimensioni tavola/*Board dimensions:*	48 x 24 cm
Peso/*Weight:*	0,7 Kg
Capacità di carico/*Load capacity:*	2 Kg
Imballo singolo/*Single pack:*	49,5 x 11 x 6,5 (H) cm
Master carton:	20 pcs / 52 x 35 x 48 (H) cm

1 Meccanismo a pulsante per la regolazione dell'inclinazione della tavola del leggio
Pushbutton for tilt adjustment

2 Gambe a doppia barra per una maggiore stabilità
Double braced legs for a great stability

3 Dotato di borsa in nylon 1600D anti strappo per il trasporto
1600D rip-proof nylon carry bag

BP1EXS
Nichelato / Nickel plated

BP1EXN
Nero / Black

- Leggio in acciaio a tre mandate totalmente richiudibile e provvisto di borsa

- *3 sections sheet music stand made of steel. Completely foldable. It comes with carry bag*

	BP1EXS	BP1EXN
Altezza/*Height:*	min 55 - max 120 cm	min 55 - max 120 cm
Dimensioni tavola/*Board dimensions:*	46 x 23 cm	43 x 22 cm
Peso/*Weight:*	1,2 Kg	1,2 Kg
Capacità di carico/*Load capacity:*	2 Kg	2 Kg
Imballo singolo/*Single pack:*	-	8,5 x 6 x 46,5 (H) cm
Master carton:	10 pcs / 28,5 x 25 x 48,5 (H) cm	20 pcs / 38 x 32,5 x 49 (H) cm
Colore/*Color:*	nichelato / nickel plated	nero/*black*

METAL

BP04X

- Leggio in acciaio a tre mandate con estensione per spartiti di grande formato
- Totalmente richiudibile e provvisto di borsa con tracolla

- *3 sections sheet music stand made of steel with extension for big music books*
- *Completely foldable. It comes with carry bag*

Altezza/*Height:*	min 52 - max 124 cm
Dimensioni tavola/*Board dimensions:*	43 x 24 cm (+16 cm + 16 cm)
Peso/*Weight:*	1,3 Kg
Capacità di carico/*Load capacity:*	3 Kg
Imballo singolo/*Single pack:*	12,5 x 7,5 x 53,5 (H) cm
Master carton:	12 pcs / 30 x 56 x 54 (H) cm

BP01X

- Leggio in acciaio a tre mandate totalmente richiudibile e provvisto di borsa con tracolla

- *3 sections sheet music stand made of steel completely foldable. It comes with carry bag*

Altezza/*Height:*	min 52 - max 110 cm
Dimensioni tavola/*Board dimensions:*	49 x 23 cm
Peso/*Weight:*	1,1 Kg
Capacità di carico/*Load capacity:*	3 Kg
Imballo singolo/*Single pack:*	11 x 7 x 55 (H) cm
Master carton:	12 pcs / 23 x 46 x 58 (H) cm

SH200

- Leggio in acciaio composto da una tavola in lamiera forata e una base in acciaio
- Ampia borsa in nylon con tasca interna per un facile trasporto

- *Sheet music stand made of a perforated steel book plate and a steel tripod base*
- *Large nylon carry bag with internal pocket*

Altezza/*Height:*	min 72 - max 120 cm
Dimensioni tavola/*Board dimensions:*	47,5 x 34,5 cm
Peso/*Weight:*	2,4 Kg
Capacità di carico/*Load capacity:*	5 Kg
Master carton:	5 pcs / 76 x 22 x 44 (H) cm

1. Attacco posteriore della tavola estraibile con quattro punti di fissaggio e regolazione con manopola
   Detachable book plate with 4 fixing points and knob regulation
2. Blocco in metallo con manopola per la regolazione dell'altezza
   Metal joint with height adjustment knob
3. Raccordo gambe in nylon caricato
   Loaded nylon link base

SH200U

- Versione con imballo singolo e master carton con 4 pezzi

- *Single packing and master carton with 4 pieces*

Imballo singolo/*Single pack:*	75 x 12 x 36,5 (H) cm
Master carton:	4 pcs / 77 x 49 x 39 (H) cm

METAL

BAS100

- Leggio in acciaio con tavola in lamiera forata
- Attacco posteriore della tavola estraibile con quattro punti di fissaggio e regolazione con manopola
- Raccordo gambe in nylon caricato
- Ampia borsa in nylon per un facile trasporto

- *Tripod base sheet music stand made in steel*
- *Detachable book plate with 4 fixing points and knob regulation*
- *Loaded nylon link base and two height adjustement joints*
- *Large nylon carry bag*

Altezza/*Height:*	min 50 - max 112 cm
Dimensioni tavola/*Board dimensions:*	47,5 x 34 cm
Peso/*Weight:*	1,9 Kg
Capacità di carico/*Load capacity:*	4 Kg
Imballo singolo/*Single pack:*	-
Master carton:	10 pcs / 52 x 44 x 47 (H) cm

MS3P

- Leggio professionale in acciaio con tavola in lamiera forata estraibile
- *Professional steel sheet music stand with detachable and perforated book plate*

Altezza/*Height:*	min 83 - max 142 cm
Dimensioni tavola/*Board dimensions:*	47,5 x 34 cm
Peso/*Weight:*	3 Kg
Capacità di carico/*Load capacity:*	5 Kg
Imballo singolo/*Single pack:*	35 x 13 x 62 (H) cm
Master carton:	5 pcs / 67 x 37 x 64 (H) cm

MS3A

- Leggio professionale in acciaio con tavola in alluminio estraibile
- *Professional steel sheet music stand with detachable book plate made of aluminium*

Altezza/*Height:*	min 83 - max 142 cm
Dimensioni tavola/*Board dimensions:*	47,5 x 34 cm
Peso/*Weight:*	4,5 Kg
Capacità di carico/*Load capacity:*	5 Kg
Imballo singolo/*Single pack:*	35 x 13 x 62 (H) cm
Master carton:	5 pcs / 67 x 37 x 64 (H) cm

BP2N

- Leggio in metallo da tavolo con piedini antiscivolo in gomma. Totalmente richiudibile
- Borsa in nylon inclusa
- *Desktop sheet music holder with non slip rubber feet. Completely foldable*
- *Nylon carry bag included*

Dimensioni tavola/*Board dimensions:*	40 x 22 cm
Peso/*Weight:*	0,5 Kg
Capacità di carico/*Load capacity:*	2 Kg
Imballo singolo/*Single pack:*	6 x 7 x 27 (H) cm
Master carton:	20 pcs / 30 x 31,5 x 32 (H) cm

BPS

- Ripiano multiuso in plastica 15x4 cm con attacco diretto su leggio

- *Utility tray made of plastic 15x4 cm with direct coupling on the sheet music stand*

Altezza/*Height:*	2 cm
Dimensioni/*Dimensions:*	15 x 4 cm
Peso/*Weight:*	0,75 Kg
Master carton:	100 pcs / 52 x 33 x 48 (H) cm

SH110C

- Ripiano porta oggetti con aggancio per asta o leggio
- Realizzato in acciaio
- Superfice imbottita anti urto
- Dimensioni 35x12 mm

- *Clamp-on multifunctional tray with hook for microphone stands or music stands*
- *Made of steel*
- *Anti-shocks padded surface*
- *Dimensions: 35 x 12 cm*

Imballo singolo/*Single pack:*	23 x 6,5 x 35,5 (H) cm
Master carton:	20 pcs / 95 x 35,5 x 38 (H) cm

METAL

LL24

- Lampada a LED per leggio con due bracci flessibili e 4 LED. Aggancio a pinza con protezione in gomma
- Interruttori indipendenti per ogni braccio, doppio livello di illuminazione
- Possibilità di alimentazione a batterie (3xAAA incluse), tramite cavo con presa USB (incluso) o con alimentatore a 5Vcc (non incluso)

- *LED light for sheet music stand with two flexible arms and 4 LEDs. Clip-on attachment with rubber protection*
- *Each arm has its own on/off switch allowing two brightness levels*
- *It can be powered with batteries (3xAAA included), USB cable (included) or 5Vcc power supply (not included)*

Peso/*Weight:*	0,1 Kg
Imballo singolo/*Single pack:*	7,5 x 7 x 10 (H) cm
Master carton:	100 pcs / 38 x 43 x 40 (H) cm

LL100

- Lampada professionale per leggio con 10 LED superluminosi e aggancio a pinza con protezione in gomma
- Due livelli di luminosità
- Possibilità di alimentazione a batterie (3xAA incluse) o tramite suo alimentatore (incluso)

- *Professional LED light for sheet music stand with 10 superbright LEDs. Clip-on attachment with rubber protection*
- *Two brightness levels*
- *It can be powered with batteries (3xAAA included) or power supply (included)*

Peso/*Weight:*	0,5 Kg
Imballo singolo/*Single pack:*	27 x 28 x 9 (H) cm
Master carton:	30 pcs / 76 x 29 x 58 (H) cm

METAL

SUPPORTI PER SPEAKERS E LUCI
SPEAKERS AND LIGHTS STANDS

PN90XLNO

PULSANTE ARANCIO / ORANGE PUSHBUTTON

PN90XLN

PULSANTE NERO / BLACK PUSHBUTTON

EXPERIENCE

- Supporto professionale **pneumatico** per casse con attacco Ø35mm. Realizzato in **acciaio ed alluminio** per garantire il giusto peso, la massima robustezza e stabilità
- Regolazione dell'altezza mediante **pulsante automatico** e manopola di sicurezza
- Blocco centrale, raccordo gambe e valvola pneumatica in nylon caricato
- Piedini antiscivolo dalla particolare forma che attenua fortemente la trasmissione delle vibrazioni

- *Professional **air cushioned** speaker stand with Ø35mm pole. Made of **steel and aluminium** to grant the necessary weight, the maximum robustness and stability*
- *Height adjustment by **automatic pushbutton** and safety knob*
- *Central joint, legs link base and pneumatic valve made of loaded nylon*
- *Non-slip rubber feet with a special design specifically studied to reduce the vibrations transmission*

Manopola di sicurezza rivestita in gomma
Rubber coated safety knob

Valvola pneumatica
Air valve for pneumatic system

Altezza/*Height:*	min 133,5 - max 210 cm
Apertura/Spread:	max 120 cm
Peso/*Weight:*	4 Kg
Capacità di carico/*Load capacity:*	90 Kg
Imballo singolo/*Single pack:*	16,5 x 15,5 x 112 (H) cm
Master carton:	6 pcs / 48,5 x 35 x 114 (H) cm
Colore/*Color:*	nero-arancione/*black-orange*

1. Solleva semplicemente il tubo: il bottone con pin metallico si sgancia automaticamente per poi fissarsi all'altezza desiderata. Per la discesa premi il bottone
Simply lift the tube up: the pushbutton with metal pin automatically disengages and you can easily fix it at the desired height. To lower the tube just press the pushbutton

2. Raccordo gambe in nylon caricato
Reinforced legs link base made of loaded nylon

3. Tubo superiore in alluminio con guida antirotazione e fori equidistanti
Aluminium telescopic tube with anti-rotation groove and equidistant holes

4. Robuste gambe in acciaio con particolare fresatura che permette il totale rientro delle barre di raccordo per garantire sicurezza ed ingombro ridotto
Sturdy steel legs with a special slot that allows a total closure of link bars to grant safety and space saving

PATENT Design

METAL

PN90XL

EXPERIENCE

- Supporto professionale **pneumatico** per casse con attacco Ø35mm. Realizzato in **acciaio ed alluminio** per garantire il giusto peso, la massima robustezza e stabilità
- Regolazione dell'altezza mediante **pulsante automatico** e manopola di sicurezza
- Blocco centrale, raccordo gambe e valvola pneumatica in nylon caricato
- Piedini antiscivolo dalla particolare forma che attenua fortemente la trasmissione delle vibrazioni

- *Professional **air cushioned** speaker stand with Ø35mm pole. Made of **steel and aluminium** to grant the necessary weight, the maximum robustness and stability*
- *Height adjustment by **automatic pushbutton** and safety knob*
- *Central joint, legs link base and pneumatic valve made of loaded nylon*
- *Non-slip rubber feet with a special design specifically studied to reduce the vibrations transmission*

Manopola di sicurezza rivestita in gomma
Rubber coated safety knob

Valvola pneumatica
Air valve for pneumatic system

PATENT Design

Scheda tecnica come modello PN90XLN **Technical features like PN90XLN**	
Colore/*Color:*	argento-nero/*silver-black*

BAG1000SP

- Borsa per il trasporto di n.2 supporti standard per casse
- Realizzata in nylon 420D
- Maniglia rinforzata con velcro a strappo
- Cuciture rinforzate in nylon antistrappo
- Colore nero

- *Carrying bag for n. 2 standard speaker stands*
- *Made of 420D nylon*
- *Velcro reinforced flip-off handle*
- *Reinforced stitchings in rip-proof nylon*
- *Black colour*

Altezza/*Height:*	175 mm
Larghezza/*Width:*	1250 mm
Profondità/*Depth:*	290 mm

METAL

SH80NP

- Coppia di supporti pneumatici per casse con attacco Ø35mm. Realizzati in acciaio ed alluminio
- Sistema di regolazione mediante manopola e perno di sicurezza
- Blocco centrale, raccordo gambe e valvola pneumatica in nylon caricato. Piedini in gomma antiscivolo
- Borsa in nylon antistrappo con maniglie rinforzate

- *Pair of air cushioned speaker stands with Ø35mm pole. Made of steel and aluminium*
- *Height adjustment through knob and safety pin*
- *Central joint, legs link base and pneumatic valve made of loaded nylon. Non-slip rubber feet*
- *Rip proof nylon bag with reinforced handles*

Altezza/*Height:*	min 118 - max 177 cm
Apertura/*Spread:*	min 50 - max 80 cm
Peso/*Weight:*	8,5 Kg (coppia / pair)
Capacità di carico/*Load capacity:*	45 Kg
Imballo singolo/*Single pack:*	22 x 13 x 106 (H) cm
Master carton:	2 pcs / 26 x 24 x 109 (H) cm

1 Raccordo gambe rinforzato
Reinforced legs link base

2 Blocco centrale con manopola di regolazione e perno di sicurezza (alloggiamento per pin non in uso)
Central joint with adjustment knob and safety pin (housing for pin when not in use)

METAL

SH80N

- Coppia di supporti per casse con attacco Ø35mm. Realizzati in acciaio
- Sistema di regolazione mediante manopola e perno di sicurezza
- Blocco centrale e raccordo gambe in nylon caricato. Piedini in gomma antiscivolo
- Borsa in nylon antistrappo con maniglie rinforzate

- *Pair of speaker stands with Ø35mm pole. Made of steel*
- *Height adjustment through knob and safety pin*
- *Central joint and legs link base made of loaded nylon. Non-slip rubber feet*
- *Rip proof nylon bag with reinforced handles*

Altezza/*Height:*	min 118 - max 184 cm
Apertura/*Spread:*	min 50 - max 80 cm
Peso/*Weight:*	8,5 Kg (coppia / pair)
Capacità di carico/*Load capacity:*	45 Kg
Imballo singolo/*Single pack:*	22 x 13 x 106 (H) cm
Master carton:	2 pcs / 26 x 24 x 109 (H) cm

1 Raccordo gambe rinforzato
Reinforced legs link base

2 Blocco centrale con manopola di regolazione e perno di sicurezza (alloggiamento per pin non in uso)
Central joint with adjustment knob and safety pin (housing for pin when not in use)

SH70N

- Coppia di supporti per casse con attacco Ø35mm. Realizzati in acciaio
- Sistema di regolazione mediante manopola e perno di sicurezza. É inoltre dotato di un **sistema a molla integrato** nel raccordo inferiore per una discesa assistita
- Blocco centrale e raccordo gambe in nylon caricato. Piedini in gomma antiscivolo
- Borsa in nylon antistrappo con maniglie rinforzate

- *Pair of speaker stands with Ø35mm pole. Made of steel*
- *Height adjustment through knob and safety pin. It is additionally equipped with an **integrated spring system** that acts as shock absorber*
- *Central joint and legs link base made of loaded nylon. Non-slip rubber feet*
- *Rip proof nylon bag with reinforced handles*

Altezza/*Height:*	min 100 - max 175 cm
Apertura/*Spread:*	min 50 - max 80 cm
Peso/*Weight:*	5,2 Kg (coppia / pair)
Capacità di carico/*Load capacity:*	30 Kg
Imballo singolo/*Single pack:*	102 x 13,5 x 22 (H) cm
Master carton:	2 pcs / 103 x 24 x 28 (H) cm

BP50XLN

- Supporto professionale in acciaio per satelliti e casse con attacco Ø25mm.
- Regolazione dell'altezza mediante manopola e perno di sicurezza
- Blocco centrale e raccordo gambe in nylon caricato. Piedini in gomma antiscivolo

- *Professional speaker and satellite stand with Ø25mm pole. Made of steel*
- *Height adjustment through knob and safety pin*
- *Central joint and legs link base made of loaded nylon. Non-slip rubber feet*

Altezza/*Height:*	min 110 - max 180 cm
Apertura/*Spread:*	max 108 cm
Peso/*Weight:*	1,9 Kg
Capacità di carico/*Load capacity:*	20 Kg
Imballo singolo/*Single pack:*	11 x 11 x 99 (H) cm
Master carton:	6 pcs / 101 x 35 x 24,5 (H) cm

1 Punta con foro filettato 8MA
8MA threaded hole

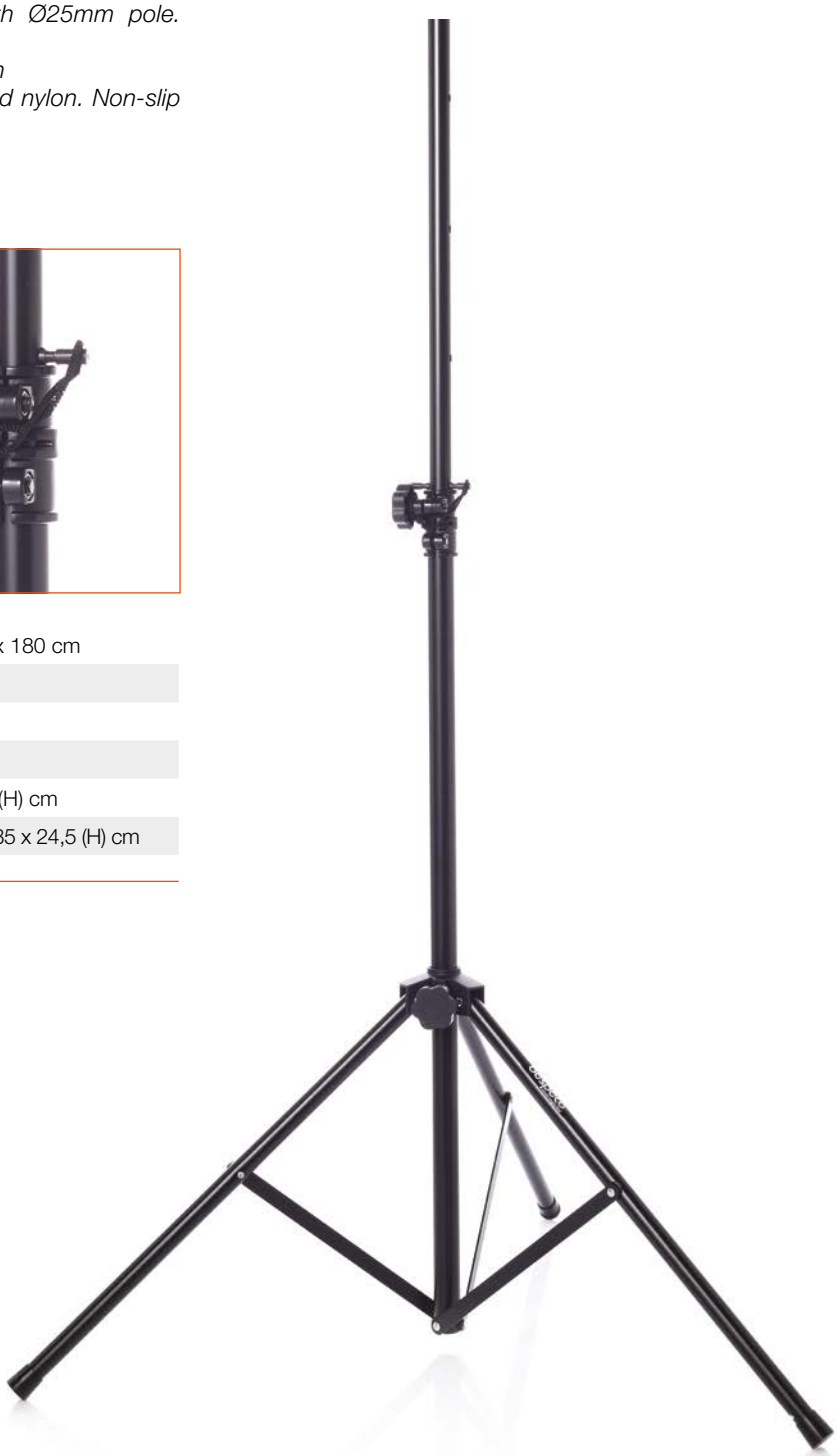

METAL

PN90XLAN

EXPERIENCE

- Supporto professionale **pneumatico** alto (**altezza massima 310 cm**) per casse e luci con attacco Ø35mm. Realizzato in acciaio ed alluminio
- Regolazione dell'altezza mediante **pulsante automatico** e manopola di sicurezza
- Blocco centrale, raccordo gambe e valvola pneumatica in nylon caricato
- Piedino antiscivolo dalla particolare forma che attenua fortemente la trasmissione delle vibrazioni

- *High (**310 cm maximum height**) professional **air cushioned** speaker stand with Ø35mm pole. Made of steel and aluminium*
- *Height adjustment by **automatic pushbutton** and safety knob*
- *Central joint, legs link base and pneumatic valve made of loaded nylon*
- *Non-slip rubber feet with a special design specifically studied to reduce the vibrations transmission*

Manopola di sicurezza rivestita in gomma
Rubber coated safety knob

Valvola pneumatica
Air valve for pneumatic system

Discesa assistita
Lowers safely

Altezza/*Height:*	min 198 - max 310 cm
Apertura/Spread:	max 123 cm
Peso/*Weight:*	4,2 Kg
Capacità di carico/*Load capacity:*	90 Kg ≤ H 210 mm - 60 Kg ≥ H 210 mm
Imballo singolo/*Single pack:*	198 x 16,5 x 16 (H) cm
Master carton:	2 pcs / 201 x 35 x 18 (H) cm

1 Solleva semplicemente il tubo: il bottone con pin metallico si sgancia automaticamente per poi fissarsi all'altezza desiderata. Per la discesa premi il bottone
Simply lift the tube up: the pushbutton with metal pin automatically disengages and you can easily fix it at the desired height. To lower the tube just press the pushbutton

2 Raccordo gambe in nylon caricato
Reinforced legs link base made of loaded nylon

3 Tubo superiore in alluminio con guida antirotazione e fori equidistanti
Aluminium telescopic tube with anti-rotation groove and equidistant holes

4 Robuste gambe in acciaio con particolare fresatura che permette il totale rientro delle barre di raccordo per garantire sicurezza ed ingombro ridotto
Sturdy steel legs with a special slot that allows a total closure of link bars to grant safety and space saving

PATENT Design

BP110

- Supporto professionale con sollevamento a manovella per casse e luci. Realizzato in acciaio

- *Professional speaker and light stand with crank system for easy raising and lowering. Made of steel*

Altezza/*Height:*	min 130 - max 220 cm
Apertura/*Spread:*	max 115 cm
Peso/*Weight:*	8 Kg
Capacità di carico/*Load capacity:*	45 Kg
Imballo singolo/*Single pack:*	19 x 13 x 116 (H) cm
Master carton:	2 pcs / 118,5 x 22,5 x 30 (H) cm

METAL

PN90FL

EXPERIENCE

- Supporto professionale in acciaio per monitor e casse. Ripiano di appoggio con protezione in gomma antiscivolo
- Sistema di regolazione dell'altezza mediante **pulsante automatico e manopola di sicurezza**
- Base triangolare con gamma di piedini intercambiabili per le diverse tipologie di pavimento
- **Sistema a molla integrato** per una discesa assistita

- *Professional studio monitor and speaker stand. Made of steel. Steel tray with non-slip rubber protection*
- *Height adjustment by **automatic pushbutton and safety knob***
- *Triangular steel base with a variety of feet suitable for various floors type*
- ***Integrated spring system** that acts as shock absorber*

Altezza/*Height:*	min 94 - max 154 cm
Peso/*Weight:*	4,5 Kg
Capacità di carico/*Load capacity:*	90 Kg
Master *carton:*	4 pcs
Imballo singolo/*Single pack:*	50 x 6 x 84 x 5,5 cm (D) (trapezoidal box)
Master carton:	4 pcs / 86 x 60 x 14,5 (H) cm

1 Ripiano superiore 23x23 cm con gomma antiscivolo per garantire perfetta aderenza del monitor ed attenuazione delle vibrazioni
23x23 cm tray with non-slip rubber to grant stability and vibrations reduction

2 Base triangolare con lato 44 cm e kit di piedini intercambiabili
Steel triangular base 44 cm Length and feet kit

PN90TNS

- Supporto distanziatore tra subwoofer e satellite regolabile in altezza mediante pulsante automatico e manopola di sicurezza. Realizzato in acciaio
- Doppio attacco inferiore per Sub con foro da Ø35mm e flangia filettata M20

- *Pole mount subwoofer and satellite stand. Height adjustable by automatic pushbutton and safety knob. Made of steel*
- *Double coupling option: Ø35mm pole mount and M20 threaded insert*

Altezza/*Height:*	min 75 - max 120 cm
Peso/*Weight:*	1,2 Kg
Capacità di carico/*Load capacity:*	50 Kg
Master *carton:*	10 pcs
Imballo singolo/*Single pack:*	13 x 6 x 88,5 (H) cm
Master carton:	10 pcs / 32 x 28 x 88,5 (H) cm

1 Doppia funzione per inserimento su foro da Ø35 mm o su flangia filettata M20
Ø35mm hole input or M20 threaded adaptor input

PN90TN

- Supporto distanziatore tra subwoofer e satellite regolabile in altezza mediante pulsante automatico e manopola di sicurezza. Realizzato in acciaio
- Doppio attacco inferiore per Sub con foro da Ø35mm
- *Pole mount subwoofer and satellite stand. Height adjustable by automatic pushbutton and safety knob. Made of steel*
- *Double coupling option: Ø35mm*

Altezza/*Height:*	min 75 - max 120 cm
Peso/*Weight:*	1,2 Kg
Capacità di carico/*Load capacity:*	50 Kg
Master *carton:*	10 pcs
Imballo singolo/*Single pack:*	13 x 6 x 88,5 (H) cm
Master carton:	10 pcs / 32 x 28 x 88,5 (H) cm

METAL

BP750

- Supporto da muro in acciaio per casse con attacco Ø35 mm, regolabile verticalmente ed orizzontalmente
- Barra posteriore per il bloccaggio del diffusore

- *Wall mount steel speaker bracket with Ø35 mm pole. It features a tilt and swivel angle adjustment*
- *Back bar for a perfect match*

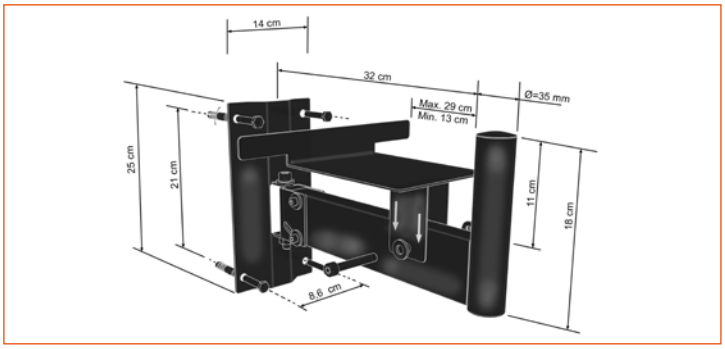

Lunghezza braccio/*Arm length:*	32 cm
Peso/*Weight:*	2,4 Kg
Capacità di carico/*Load capacity:*	50 Kg
Imballo singolo/*Single pack:*	25,5 x 12,5 x 37,5 (H) cm
Master carton:	4 pcs / 51,5 x 39 x 28 (H) cm

BP550

- Supporto fisso da muro in acciaio per casse con attacco Ø35 mm

- *Fixed wall mount steel speaker bracket with Ø35 mm pole*

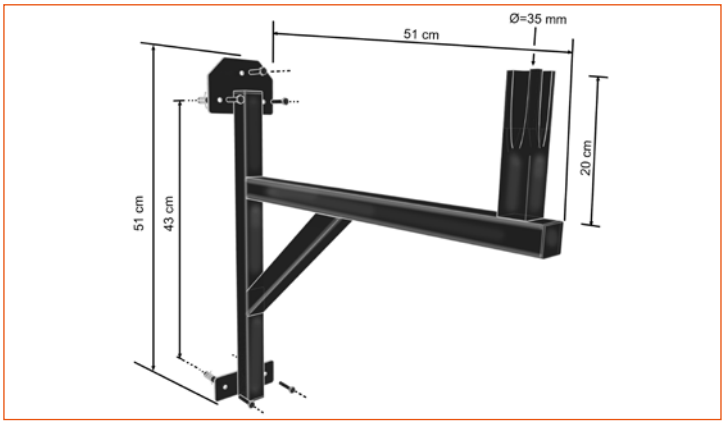

Lunghezza braccio/*Arm length:*	51 cm
Peso/*Weight:*	2 Kg
Capacità di carico/*Load capacity:*	80 Kg
Imballo singolo/*Single pack:*	53 x 12 x 53 (H) cm
Master carton:	4 pcs / 55 x 55 x 50 (H) cm

SH56

- Supporto da muro in acciaio per casse con attacco Ø35mm, regolabile verticalmente ed orizzontalmente

- *Wall mount steel speaker bracket with Ø35 mm pole. It features a tilt and swivel angle adjustment*

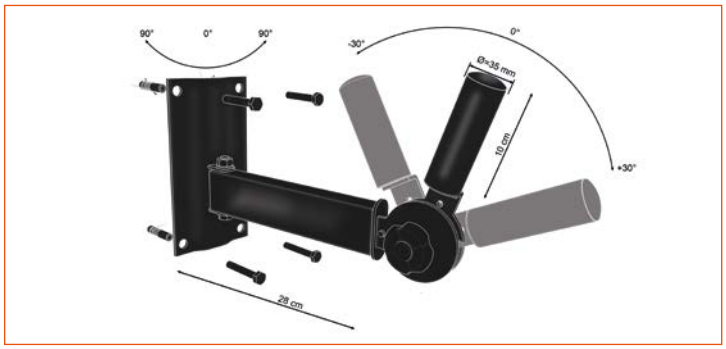

Lunghezza braccio/*Arm length:*	28 cm
Peso/*Weight:*	1,6 Kg
Capacità di carico/*Load capacity:*	45 Kg
Imballo singolo/*Single pack:*	38 x 6 x 22,5 (H) cm
Master carton:	4 pcs / 40,5 x 30,5 x 23,5 (H) cm

BP41E

- Barra estensibile in acciaio (da 60 cm a 90 cm) con aggancio su tubo Ø35 mm e doppio attacco Ø35 mm per due casse acustiche

- *Adjustable (from 60 cm up to 90 cm) dual mount steel speaker bracket with Ø35 mm tube coupling and double Ø35 mm pole for 2 acoustic speakers*

Peso/*Weight:*	1,8 Kg
Capacità di carico/*Load capacity:*	30 + 30 Kg
Imballo singolo/*Single pack:*	25 x 6,5 x 62,5 (H) cm
Master carton:	6 pcs / 64,5 x 51,5 x 26,5 (H) cm

BP450

- Adattatore in acciaio per inclinazione di casse acustiche con aggancio su tubo Ø35mm ed attacco Ø35 mm
- *Speaker tilt adaptor made of steel with Ø35 mm tube coupling and Ø35 mm pole*

Capacità di carico/*Load capacity:*	30 Kg
Imballo singolo/*Single pack:*	23 x 14 x 5 (H) cm
Master carton:	10 pcs / 27 x 26 x 29,5 (H) cm

BP42

- Flangia rotonda interna per casse acustiche con attacco Ø35 mm. Realizzata in alluminio monoblocco pressofuso
- *Internal round speaker flange with Ø35 mm tube coupling. Made of a cast iron aluminium monobloc*

Profondità/*Depth:*	9,7 cm
Imballo bulk/ Bulk package:	-

BP42R

- Flangia esterna per casse acustiche con aggancio su tubo Ø35 mm. Realizzata in acciaio
- *External speaker flange with Ø35 mm tube coupling. Made of steel*

Profondità/*Depth:*	8 cm
Master carton:	50 pcs / 52 x 34 x 26 (H) cm

BP42B

- Flangia esterna per casse acustiche con aggancio su tubo Ø35 mm. Realizzata in nylon caricato
- *External speaker flange with Ø35 mm tube coupling. Made of loaded nylon*

Profondità/*Depth:*	8 cm
Master carton:	50 pcs / 52 x 40,5 x 29,5 (H) cm

METAL

BRF12

- Barra estensibile per otto fari completa di manopole ed aggancio su tubo Ø 35mm. Realizzata in acciaio

- *Adjustable bar for 8 lights inclusive of knobs and Ø35 mm tube coupling. Made of steel*

Numero fari/*Number of lamps:*	8
Apertura/*Spread:*	min 153 - max 230 cm
Peso/*Weight:*	2,6 Kg
Capacità di carico/*Load capacity:*	30 Kg
Imballo singolo/*Single pack:*	4,5 x 17,5 x 152 (H) cm
Master carton:	5 pcs / 153 x 19,5 x 34 (H) cm

BP40TT
Nero / Black

BP40TA
Argento / Silver

- Barra porta fari con quattro fori passanti
- Realizzata in alluminio anodizzato argento o verniciato nero e fornita di aggancio in nylon per tubo Ø35mm

- *Light bar with 4 through holes*
- *Made of black silver anodized aluminium or black coated. Inclusive of a nylon Ø35 mm tube coupling*

Numero fari/*Number of lamps:*	4
Apertura/*Spread:*	120 cm
Peso/*Weight:*	0,6 Kg
Capacità di carico/*Load capacity:*	20 Kg

METAL

SUPPORTI TASTIERA
KEYBOARD STANDS

KS16

Hevolut

- Il primo supporto al mondo per tastiera con **regolazione indipendente** tra parte superiore ed inferiore: adattabilità a qualsiasi disponibilità di spazio
- Può sostenere tastiere di peso elevato come piani elettrici e dispositivi portatili di piccole dimensioni
- Struttura realizzata con tubi in acciaio 30x15x1,5 mm verniciati a polveri epossidiche
- Snodo centrale e snodi superiori in lega di alluminio con **sistema Crocodile per regolazione infinitesimale**
- Tutte le manopole sono **in lega di zinco cromata con copertura in gomma naturale**
- Bracci superiori con anima in lega di zinco e calotta in nylon
- Blocchetti rotanti in gomma per alloggiamento e livellamento dello strumento, ganci ferma-cavo e piedini autolivellanti
- **Completamente richiudibile** per un minimo ingombro

- *The first keyboard stand in the world with **independent upper and bottom part adjustment**: suitable for any space availability*
- *It can hold heavy keyboards such as electrical pianos as well as small portable devices*
- *Made of steel tubes 30x15x1,5 mm epoxy powder coated*
- *Central and upper joint made of aluminum alloy with **Crocodile system for an infinitesimal opening regulation***
- *All knobs are made of chromed **zink alloy with rubber coating***
- *Upper arms with zinc alloy core and loaded nylon cover*
- *Rotating rubber blocks to allocate and level the keyboard, cable hooks and levelling rubber feet*
- ***Completely foldable** to take up a minimal amount of space*

Altezza/*Height:*	min 45 - max 102 cm
Apertura/*Spread:*	min 20 - max 87 cm
Sezione tubi/*Tubes section:*	30x15x1,5 mm + Ø28x1,2 mm
Peso/*Weight:*	7 Kg
Capacità di carico/*Load capacity:*	40 Kg
Imballo singolo/*Single pack:*	53 x 13,5 x 87,5 (H) cm
Master carton:	3 pcs / 55 x 42,5 x 89,5 (H) cm

1 Manopole in lega di zinco cromata con impugnatura in gomma
Chromed zinc alloy knobs with rubber coating

2 Blocco centrale con sistema Crocodile a manopola eccentrica per un serraggio sicuro
Central joint with Crocodile system and radial knob for a secure fastening

METAL

KS12

EXPERIENCE

- Supporto professionale per tastiera realizzato con tubi in acciaio 30x30 mm
- **Cinque livelli di regolazione dell'apertura mediante comoda maniglia ergonomica** posta nella parte superiore
- Quattro **ganci ferma cavo** e piedini autolivellanti

- *Professional keyboard stand made of heavy duty 30x30 mm steel tubing*
- ***Five opening positions by an ergonomic squeeze handle*** *on the top tier*
- *Four* ***cable management hooks*** *and levelling rubber feet*

Altezza/*Height:*	min 48 - max 98 cm
Apertura/*Spread:*	max 25 - min 88 cm
Sezione tubi/*Tubes section:*	30x30x1,2 mm + Ø30x1,2 mm
Peso/*Weight:*	4,5 Kg
Capacità di carico/*Load capacity:*	40 Kg
Imballo singolo/*Single pack:*	53 x 13 x 101 (H) cm
Master carton:	4 pcs / 55 x 54 x 105 (H) cm

1 Maniglia ergonomica con rivestimento in gomma
Rubber coated ergonomic squeeze handle

2 Ganci ferma cavo
Cable management hooks

3 Blocco centrale con protezione esterna in nylon caricato, regolazione apertura a 5 posizioni
Central joint with loaded nylon cover. 5 opening positions

4 Due piedini autolivellanti in gomma
Two rubber levelling footcaps

METAL

CROCODILESL BABYCROC

MADE IN ITALY

- Supporto per tastiera con meccanismo di regolazione a leva in nylon caricato
- *Keyboard stand with loaded nylon lever*

	CROCODILESL	BABYCROC
Altezza/*Height:*	**min 20 - max 99 cm**	**min 20 - max 86 cm**
Apertura/*Spread:*	**min 33 - max 102 cm**	**min 30 - max 88 cm**
Sezione tubi/*Tubes section:*	30x15x1,2 mm + Ø 28x1 mm	30x15x1,2 mm + Ø 28x1 mm
Peso/*Weight:*	3,2 Kg	2,6 Kg
Capacità di carico/*Load capacity:*	40 Kg	40 Kg
Master carton:	5 pcs / 36 x 53 x 106 (H) cm	2 pcs / 50 x 9 x 104 (H) cm

1 Blocco centrale con sistema CROCODILE e leva per una rapida e sicura regolazione
Central joint with CROCODILE system and level for a quick adjustment

CROCODILET

MADE IN ITALY

- Supporto per tastiera realizzato con meccanismo di regolazione a manopola radiale in alluminio
- *Keyboard stand with aluminium radial knob*

Altezza/*Height:*	min 20 - max 99 cm
Apertura/*Spread:*	min 33 - max 102 cm
Sezione tubi/*Tubes section:*	30x15x1,2 mm + Ø 28x1 mm
Peso/*Weight:*	3,2 Kg
Capacità di carico/*Load capacity:*	40 Kg
Master carton:	5 pcs / 36 x 53 x 106 (H) cm

1 Blocco centrale con sistema CROCODILE e manopola radiale per una rapida e sicura regolazione
Central joint with CROCODILE system and radial knob for a quick adjustment

METAL

SH3020

- Supporto per tastiera con meccanismo di regolazione a disco dentato in acciaioe manopola
- Tubi maggiorati
- *Keyboard stand with thoothed steel disk adjustment and knob*
- *Extra tubing*

Altezza/*Height:*	min 37 - max 98 cm
Apertura/*Spread:*	min 35 - max 98 cm
Sezione tubi/*Tubes section:*	30x20x1,2 mm + Ø 30x1 mm
Peso/*Weight:*	2,5 Kg
Capacità di carico/*Load capacity:*	40 Kg
Imballo singolo/*Single pack:*	-
Master carton:	5 pcs / 49,5 x 40 x 103 (H) cm

BAS25

Assemblato / Assembled

BAS25D

Disassemblato / Disassembled Black

- Supporto per tastiera con meccanismo di regolazione a disco dentato in acciaio e manopola
- **BAS25D**: fornito smontato per il minimo ingombro durante il trasporto
- Tutti gli accessori per il montaggio sono inclusi

- *Keyboard stand with thoothed steel disk adjustment and knob*
- ***BAS25D**: disassembled to take up minimal space during transport*
- *Assembly kit included*

BAS25D

Altezza/*Height:*	min 30 - max 90 cm
Apertura/*Spread:*	min 30 - max 88 cm
Sezione tubi/*Tubes section:*	25 x 25 x 1,5 mm + Ø 25x1 mm
Peso/*Weight:*	2,5 Kg
Capacità di carico/*Load capacity:*	30 Kg
Master carton (BAS25):	6 pcs / 105 x 41,5 x 47 (H) cm
Inner carton (BAS25D):	100,5 x 9 x 13 (H) cm
Master carton (BAS25D):	6 pcs / 102 x 27,5 x 30 (H) cm

KS22

EXPERIENCE

- Supporto professionale doppio montante per tastiera realizzato con tubi in acciaio 30x30 mm
- **Cinque livelli di regolazione dell'apertura mediante comoda maniglia ergonomica** posta nella parte superiore
- Quattro **ganci ferma cavo** e piedini autolivellanti

- *Double braced professional keyboard stand made of heavy duty 30x30 mm steel tubing*
- ***Five opening positions by an ergonomic squeeze handle*** *on the top tier*
- *Four* ***cable management hooks*** *and levelling rubber feet*

Altezza/*Height:*	min 48 - max 98 cm
Apertura/*Spread:*	min 25 - max 88 cm
Sezione tubi/*Tubes section:*	30x30x1,2 mm + Ø30x1,2 mm
Peso/*Weight:*	5,4 Kg
Capacità di carico/*Load capacity:*	60 Kg
Imballo singolo/*Single pack:*	53 x 13 x 101 (H) cm
Master carton:	4 pcs / 55 x 54 x 105 (H) cm

1 Maniglia ergonomica con rivestimento in gomma
Rubber coated ergonomic squeeze handle

2 Ganci ferma cavo
Cable management hooks

3 Blocco centrale con protezione esterna in nylon caricato, regolazione apertura a 5 posizioni
Central joint with loaded nylon cover. 5 opening positions

4 Due piedini autolivellanti in gomma
Two rubber levelling footcaps

METAL

CROCODILEDSL

MADE IN ITALY

- Supporto doppio montante per tastiera con meccanismo di regolazione a leva in nylon caricato
- *Double braced keyboard stand with loaded nylon lever*

Altezza/*Height:*	min 20 - max 99 cm
Apertura/*Spread:*	min 33 - max 100 cm
Sezione tubi/*Tubes section:*	30x15x1,2 mm + Ø 28x1 mm
Peso/*Weight:*	4,6 Kg
Capacità di carico/*Load capacity:*	50 Kg
Imballo singolo/*Single pack:*	104 x 9,5 x 49,5 (H) cm
Master carton:	-

1 Blocco centrale con sistema CROCODILE e leva per una rapida e sicura regolazione
Central joint with CROCODILE system and lever for a quick adjustment

CROCODILEDT

MADE IN ITALY

- Supporto doppio montante per tastiera realizzato con meccanismo di regolazione a manopola radiale in alluminio
- *Double braced keyboard stand with aluminium radial knob*

Altezza/*Height:*	min 20 - max 99 cm
Apertura/*Spread:*	min 33 - max 102 cm
Sezione tubi/*Tubes section:*	30x15x1,2 mm + Ø 28x1 mm
Peso/*Weight:*	4,5 Kg
Capacità di carico/*Load capacity:*	50 Kg
Imballo singolo/*Single pack:*	104 x 9,5 x 49,5 (H) cm
Master carton:	-

1 Blocco centrale con sistema CROCODILE e manopola radiale per una rapida e sicura regolazione
Central joint with CROCODILE system and radial knob for a quick adjustment

SH3022

- Supporto doppio montante per tastiera con meccanismo di regolazione a disco dentato in acciaioe manopola
- Tubi maggiorati
- *Double braced keyboard stand with thoothed steel disk adjustment and knob*
- *Extra tubing*

Altezza/*Height:*	min 37 - max 98 cm
Apertura/*Spread:*	min 35 - max 98 cm
Sezione tubi/*Tubes section:*	30x20x1,2 mm + Ø 30x1 mm
Peso/*Weight:*	3,6 Kg
Capacità di carico/*Load capacity:*	50 Kg
Imballo singolo/*Single pack:*	-
Master carton:	4 pcs / 49,5 x 32 x 103 (H) cm

METAL

AG28

- Supporto aggiuntivo per seconda tastiera, regolabile in inclinazione
- Sistema CLAMP per tubi tondi Ø28 mm

- *Extension for second keyboard. Tilt adjustable*
- *CLAMP system suitable for any Ø28 mm tube*

Altezza/*Height:*	32 cm
Apertura/*Spread:*	min 42 - max 75 cm
Profondità braccio/*Arm Depth:*	35 cm
Peso/*Weight:*	2,1 Kg
Capacità di carico/*Load capacity:*	15 Kg
Imballo singolo/*Single pack:*	20 x 10 x 47 (H) cm
Master carton:	10 pcs / 52 x 48 x 42 (H) cm

AG30

NEWS

- Supporto aggiuntivo per seconda tastiera, regolabile in inclinazione
- Sistema CLAMP per tubi tondi Ø30 mm

- *Extension for second keyboard. Tilt adjustable*
- *CLAMP system suitable for any Ø30 mm tube*

Altezza/*Height:*	32 cm
Apertura/*Spread:*	min 42 - max 75 cm
Profondità braccio/*Arm Depth:*	35 cm
Peso/*Weight:*	2,1 Kg
Capacità di carico/*Load capacity:*	15 Kg
Imballo singolo/*Single pack:*	20 x 10 x 47 (H) cm
Master carton:	10 pcs / 52 x 48 x 42 (H) cm

BP100SN

- Supporto professionale in acciaio a 4 gambe per tastiera. Completamente regolabile in altezza e larghezza
- Totalmente richiudibile

- *Professional 4-legs steel keyboard stand. Completely adjustable in height and width*
- *Completely foldable*

Altezza/*Height:*	min 64 - max 83 cm
Profondità/ *Depth:*	46 cm
Apertura/*Spread:*	min 66 - max 101 cm
Apertura gambe/Legs *spread:*	min 113 - max 148 cm
Peso/*Weight:*	7,5 Kg
Capacità di carico/*Load capacity:*	80 Kg - (50 Kg esteso/expanded)
Imballo singolo/*Single pack:*	-
Master carton:	1 pcs / 73 x 13,5 x 40,5 (H) cm

1 Apertura delle gambe con blocco di sicurezza
Legs opening with safety block

2 Gambe cromate con manopole per la regolazione e piedini rotanti autolivellanti
Chromed legs with adjusting knobs and rotating levelling footcaps

METAL

BP100TN

- Supporto professionale in acciaio a 4 gambe per tastiera. Completamente regolabile in altezza e larghezza
- Totalmente richiudibile
- Supporto aggiuntivo per seconda tastiera regolabile in inclinazione mediante sistema CROCODILE

- *Professional 4-legs steel keyboard stand. Completely adjustable in height and width*
- *Completely foldable*
- *Extension for second keyboard. Tilt adjustable by the Crocodile system*

Altezza/*Height:*	min 64 - max 83 cm + 30cm (aggiuntivo/extension)
Profondità/ *Depth:*	46 cm + 38 cm (aggiuntivo/extension)
Apertura/*Spread:*	min 66 - max 101 cm
Apertura gambe/Legs *spread:*	min 113 - max 148
Peso/*Weight:*	7,5 Kg + 2,3 Kg
Capacità di carico/*Load capacity:*	80 Kg - (50 Kg esteso/expanded)
Carico su aggiuntivo/ *Carriage capacity on 2nd tier:*	15 Kg
Imballo singolo/*Single pack:*	-
Master carton:	1 pcs / 48 x 20 x 71 (H) cm

1 Apertura delle gambe con blocco di sicurezza
Legs opening with safety block

2 Gambe cromate con manopole per la regolazione e piedini rotanti autolivellanti
Chromed legs with adjusting knobs and rotating levelling footcaps

METAL

BAS50SN

bASIC

- Supporto in acciaio a 4 gambe per tastiera. Completamente regolabile in altezza e larghezza
- Totalmente richiudibile

- *4-legs steel keyboard stand. Completely adjustable in height and width*
- *Completely foldable*

NEWS

Altezza/*Height:*	min 67 - max 78 cm
Profondità/ *Depth:*	32 cm
Apertura/*Spread:*	min 72 - max 100 cm
Apertura gambe/Legs *spread:*	min 86 - max 122
Peso/*Weight:*	6,5 Kg
Capacità di carico/*Load capacity:*	52 Kg - (30 Kg esteso/expanded)
Imballo singolo/*Single pack:*	75 x 11 x 39 (H) cm
Master carton:	3 pcs / 78 x 36 x 42 (H) cm

1 Apertura delle gambe con blocco di sicurezza
Legs opening with safety block

METAL

KST2

- Supporto in alluminio a colonna per due tastiere regolabili in altezza
- Gambe e bracci a scomparsa, totalmente richiudibile

- *Aluminium column-style keyboard stand for two height adjustable keyboards*
- *Pop-up support arms and legs, completely foldable*

Altezza/*Height:*	118 cm
Apertura/*Spread:*	80 cm
Profondità/*Depth:*	65 cm
Peso/*Weight:*	7,6 Kg
Altezza piano inferiore/*Lower tier height*	min 18 - max 106 cm
Altezza piano superiore/*Upper tier height*	min 31 - max 120 mm
Capacità di carico piano inferiore ***Load capacity lower tier***	20 Kg
Capacità di carico piano superiore ***Load capacity upper tier***	18 Kg
Imballo singolo/*Single pack:*	14 x 13 x 133 (H) cm
Master carton:	-

1. Adattatore superiore 3/8" e 5/8" per il fissaggio di un porta microfono
   3/8" and 5/8" threaded connection clamp for microphone boom add-on
2. Blocco di regolazione bracci con manopola
   Arms regulation block with knob
3. Ganci fermacavi
   Hooks for cable management
4. Stabilizzatore a terra
   Floor stabilizer

BAGKST2

- Borsa per KST2 - 132 x 14,5 x 14 cm

- *Carry bag suitable for KST2* - 132 x 14,5 x 14 cm

METAL

KSXE

- Supporto in acciaio per tastiera e mixer regolabile in altezza e larghezza

- *Steel keyboard and mixer stand adjustable in height and width*

Altezza/*Height:*	min 57 - max 85 cm
Apertura/*Spread:*	min 58 - max 93 cm
Profondità/*Depth:*	40 cm
Peso/*Weight:*	6,2 Kg
Master *carton:*	1 pc
Imballo singolo/*Single pack:*	47,5 x 10 x 58 (H) cm
Master carton:	-

1 Manopola a molla: svita e tira. La manopola rilascia automaticamente il pin di blocco
Spring loaded knob: unscrew and pull. The knob automatically releases the locking pin

2 Regolazione altezza e larghezza
Height and width regulation

BP45MT

- Supporto in acciaio per mixer/amplificatori. Regolabile in altezza ed inclinazione
- Braccia dotate di antiscivolo in gomma
- Piedini livellanti

- *Steel mixer/amplifier stand. Adjustable in height and tilt*
- *Legs with non-slip rubber*
- *Levelling footcaps*

Altezza/*Height:*	min 20 - max 50 cm
Apertura/*Spread:*	40 cm
Profondità/*Depth:*	14 cm
Peso/*Weight:*	3 Kg
Capacità di carico/*Load capacity:*	40 Kg
Imballo singolo/*Single pack:*	42 x 28 x 74,5 (H) cm
Master carton:	2 pcs / 46 x 38 x 77 (H) cm

METAL

BP50X

- Supporto in acciaio super versatile per tastiera, mixer, sintetizzatore o qualsiasi altro dispositivo
- Quattro gambe indipendenti, regolabili in altezza ed apertura, permettono di ottenere svariate opzioni di profondità e larghezza
- Totalmente richiudibile per un facile trasporto e minimo ingombro

- *Super versatile steel stand for keyboard, mixer, synth or any other device*
- *Four independent legs adjustable in height and spread allow to get several depth and width options*
- *Completely foldable for ease of transport and to take up a minimal amount of space*

Altezza/*Height:*	min 65 - max 82 cm
Apertura/*Spread:*	min 40 - max 62 cm
Profondità/*Depth:*	max 40 cm
Peso/*Weight:*	6 Kg
Capacità di carico/*Load capacity:*	80 Kg
Imballo singolo/*Single pack:*	48 x 12 x 64 (H) cm
Master carton:	2 pcs / 50 x 24 x 64 (H) cm

BP50XXL

- Versione extra large del BP50X per alloggiare dispositivi di grandi dimensioni

- *Extra large version of BP50X suitable for big dimension devices*

Altezza/*Height:*	min 65 - max 82 cm
Apertura/*Spread:*	min 70 - max 100 cm
Profondità/*Depth:*	max 56 cm
Peso/*Weight:*	6,5 Kg
Capacità di carico/*Load capacity:*	80 Kg
Imballo singolo/*Single pack:*	76,5 x 12 x 65 (H) cm
Master carton:	2 pcs / 78 x 26 x 67 (H) cm

CLAMPSX

- Asta microfonica aggiuntiva con attacco CLAMP per tubi Ø 28 mm
- *Add-on microphone stand with CLAMP system for Ø 28 mm tubing*

Altezza/*Height:*	min 35 - max 50 cm
Apertura/*Spread:*	60 cm
Peso/*Weight:*	0,9 Kg

PK12

- Ripiano adattabile ai supporti per tastiera, con blocchi regolabili
- *Utility tray for keyboard stands with adjustable blocks*

Dimensione tavola/*Board Dimension:*	50 x 30 cm
Peso/*Weight:*	2,1 Kg
Imballo singolo/*Single pack:*	31,5 x 7 x 59,5 (H) cm
Master carton:	10 pcs / 72 x 35,5 x 61,5 (H) cm

1 Blocco scorrevole regolabile
Adjustable sliding block

PK15

- Ripiano adattabile ai supporti per tastiera, con blocchi regolabili
- *Utility tray for keyboard stands with adjustable blocks*

Dimensione tavola/*Board Dimension:*	72 x 38 cm
Peso/*Weight:*	3 Kg
Imballo singolo/*Single pack:*	41,5 x 7 x 72,5 (H) cm
Master carton:	10 pcs / 72 x 43,5 x 74,5 (H) cm

1 Blocco scorrevole regolabile
Adjustable sliding block

METAL

F17K

- Coppia di braccetti inclinati adatti per espositori a parete (tipo slatwall: SLEXPOC)
- Manicotti in gomma per la protezione della tastiera

- *Pair of angled tiers for slatwall (SLEXPOC)*
- *Rubber sleeves for keyboard protection*

Profondità/*Depth:*	34 cm
Peso/*Weight:*	0,6 Kg
Capacità di carico/*Load capacity:*	10 Kg
Imballo singolo/*Single pack:*	10 x 5,5 x 40 (H) cm
Master carton:	10 pcs / 30 x 22 x 43 (H) cm

F18K

- Versione più lunga di F17K

- *F17K longer version*

Profondità/*Depth:*	44 cm
Peso/*Weight:*	1 Kg
Capacità di carico/*Load capacity:*	10 Kg
Imballo singolo/*Single pack:*	10 x 10 x 18 (H) cm
Master carton:	20 pcs / 52,5 x 38 x 22,5 (H) cm

70MNC28A

- Manicotto Ø 28 mm rigato, aperto
- *Striped open sleeve, Ø 28 mm*

70MNC28C

- Piedino Ø 28 mm rigato, chiuso
- *Ø 28 mm striped footcap*

70MNC28S

- Piedino eccentrico livellante per tubi da Ø 28 mm. Con logo
- *Ø 28 mm eccentric leveling footcap. With logo*

35SNOCRO

- Snodo CROCODILE in alluminio Ø 60 mm per tubo 30x15 mm (coppia)
- *Alluminium CROCODILE Ø 60 mm joint for squared tube 30x15 mm (pair)*

70MNP875

- Manopola M8 x 75 per CROCODILE - CROCODILED
- *Knob M8 x 75 for CROCODILE - CROCODILED*

65MNSPEE

- Maniglia speedy lock assemblata con perno in nylon caricato per CROCODILESL - CROCODILEDSL
- *Assembled speedy lock handle. Made of reinforced nylon for CROCODILESL - CROCODILEDSL*

65MNPECC

- Manopola radiale in alluminio, assemblata con perno M8 x 105 per modelli CROCODILET e CROCODILEDT
- *Radial aluminium knob assembled with pin M8 x 105 for CROCODILET and CROCODILEDT*

80MOL268

- Molla a compressione per supporti CROCODILE System
- *Compression spring for CROCODILE System stands*

70MNC28L

- Piedino eccentrico livellante per tubi da Ø 28 mm
- *Ø 28 mm eccentric leveling footcap*

METAL

SUPPORTI MULTIFUNZIONE
MULTIFUNCTION STANDS

LPS100

LPS100S

Imballo singolo/*Single pack*

- Supporto per laptop o videoproiettore realizzato in acciaio. Regolabile in altezza ed inclinazione
- Ripiano forato per la ventilazione delle apparecchiature e bordi rialzati per un alloggio sicuro
- Corredato di ripiano laterale per mouse o altro

- *Laptop and video projector stand made of steel. Adjustable in height and tilt*
- *Perforated board for devices ventilation. Raised edge for more security*
- *Inclusive of side shelf for mouse or other accessories*

Attenzione!
Particolare snodo: **le due viti di sicurezza in evidenza vanno svitate per la regolazione.**
Se il prodotto viene utilizzato con dispositivi pesanti, suggeriamo di avvitare le due viti per una maggiore sicurezza e stabilità.

Attention!
Joint feature: ***the two highlighted security screws must be unscrewed to adjust the inclination.*** *If the product is used with heavy devices we suggest to re-screw them for a double security.*

Altezza/*Height:*	min 77 - max 121 cm
Dimensioni tavola/*Board dimensions:*	40 x 30 cm
Dimensioni accessorio/*Accessory dimensions:*	25 x 20 cm
Peso/*Weight:*	3,9 Kg
Capacità di carico/*Load capacity:*	15 Kg
Imballo singolo/*Single pack* (LPS100S):	31 x 11 x 59,5 (H) cm
Master carton:	4 pcs / 45,5 x 32 x 61 (H) cm

1 Blocco di regolazione per l'inclinazione con viti di sicurezza
Block for tilt regulation with safety screws

BPMIX01

- Supporto multifunzione ideale per alloggiare expanders o piccoli mixers
- Realizzato in acciaio, regolabile in larghezza, altezza ed inclinazione

- *Multifunctional stand perfect for expanders or small mixers*
- *Made of steel and adjustable in width, height and tilt*

Altezza/*Height:*	min 72 - max 115 cm
Peso/*Weight:*	3 Kg
Capacità di carico/*Load capacity:*	8 Kg
Imballo singolo/*Single pack:*	33,5 x 18 x 61,5 (H) cm
Master carton:	2 pcs / 34 x 38 x 63 (H) cm

1 Parte superiore regolabile in larghezza ed inclinazione, con gomma antiscivolo per appoggiare la strumentazione in totale sicurezza
Upper part adjustable in width and tilt with non slip rubber for instruments total security

2 Blocco per la regolazione dell'inclinazione
Block for tilt regulation

METAL

TAB100

- Supporto per tablet con aggancio su tubo da Ø 14 mm a Ø 22 mm
- Adatto a tutti i tablet da 8” a 10.1”
- Speciale verniciatura soft touch nella parte di appoggio

- *Tablet holder with hookup on tube from Ø 14 mm to Ø 22 mm*
- *Suitable for any kind of tablet from 8” to 10.1”*
- *Special soft touch painting on the bearing surface*

Imballo singolo/*Single pack:*	76,5 x 12 x 65 (H) cm
Master carton:	10 pcs / 76,5 x 32,5 x 17,5 (H) cm

1 Orientabile ed inclinabile
Adjustable and inclinable

TAB130

- Supporto per tablet con aggancio su tubo da Ø 10 mm a Ø 24 mm
- Adatto a tutti i tablet da 8” a 10,5”

- *Tablet holder with clamp on tube from Ø 10 mm to Ø 24 mm*
- *Suitable for any kind of tablet from 8” to 10.5”*

Imballo singolo/*Single pack:*	20 x 19 x 10 (H) cm
Master carton:	20 pcs / 42 x 40 x 53 (H) cm

1 Orientabile a 270° ed inclinabile
270° adjustable and inclinable

TAB100TC

- Supporto per tablet con aggancio da tavolo, adatto a tutti i tablet da 8” a 11” tutto schermo (max 265 x 195 x 7,2 mm)
- Aggancio da tavolo regolabile fino a 52 mm

- *Tablet holder with table clamp, suitable for any kind of tablet from 8” to 11” whole screen (max 265 x 195 x 7,2 mm)*
- *Tightening clamp for top table surface up to 52 mm*

NEWS

Lunghezza/*Length:*	58 cm
Peso/*Weight:*	1 Kg
Capacità di carico/*Load capacity:*	3 Kg
Imballo singolo/*Single pack:*	32 x 29 x 8,5 (H) cm
Master carton:	9 pcs / 84 x 34 x 35 (H) cm

1 Orientabile a 360° ed inclinabile
360° adjustable and inclinable

2 Aggancio da tavolo regolabile fino a 52 mm
Tightening clamp for top table surface up to 52 mm

METAL

SH120C

- Supporto per Ukulele o Violino con aggancio per asta
- Realizzato in metallo
- Protezione per lo strumento in EVA

- *Ukulele or violin stand with hook for microphone stands or Suitable for any kind of tablet from 8" to 10.1"*
- *Made of steel*
- *Instrument housing covered with EVA*

Imballo singolo/*Single pack:*	10,5 x 9,5 x 18,5 (H) cm
Master carton:	40 pcs / 57 x 42 x 39 (H) cm

SH130C

- Supporto per cuffia con aggancio per asta
- Realizzato in nylon caricato

- *Headphone holder with hook for microphone stands or music stands*
- *Made of loaded nylon*

Imballo singolo/*Single pack:*	11 x 8 x 17 (H) cm
Master carton:	40 pcs / 58 x 35 x 36 (H) cm

METAL

SH130TC

- Supporto per cuffia con aggancio da tavolo
- Realizzato in nylon caricato
- Aggancio da tavolo regolabile fino a 45 mm

- *Headphone holder with table clamp*
- *Made of loaded nylon*
- *Tightening clamp for top table surface up to 45 mm*

NEWS

Imballo singolo/*Single pack:*	11 x 8 x 17 (H) cm
Master carton:	40 pcs / 58 x 35 x 36 (H) cm

SH140C

- Supporto porta bibita con aggancio per asta
- Realizzato in metallo

- *Drink holder with hook for microphone stands or music stands*
- *Made of steel*

Imballo singolo/*Single pack:*	16 x 10,5 x 15,5 (H) cm
Master carton:	40 pcs / 6 x 55,5 x 32,5 (H) cm

METAL

SH160C

- Mini leggio con aggancio per asta
- Realizzato in metallo
- Dimensioni tavola: 24x32 cm

- *Small sheet stand with hook for microphone stands*
- *Made of steel*
- *Board dimensions: 24 x 32 cm*

Imballo singolo/*Single pack:*	25,5 x 6,5 x 33 (H) cm
Master carton:	20 pcs / 105 x 35,5 x 34,5 (H) cm

METAL

EXPOS

- Espositore in metallo con griglia a tre facciate
- Comprensivo di n.24 ganci
- Montato su base con 5 ruote girevoli (2 frenanti)

- *Metal display with three-sided grid*
- *24 hooks included*
- *Assembled on wooden base with 5 rotating wheels (2 of them with brake)*

Altezza/*Height:*	170 cm
Diametro base/*Base diameter:*	60 cm
Peso/*Weight:*	28 Kg
Capacità di carico/ Load capacity:	96 cavi/cables
Master *carton:*	1 pc (2 cartons) / 90 x 34 x 13 (H) + 60 x 61 x 10 (H)

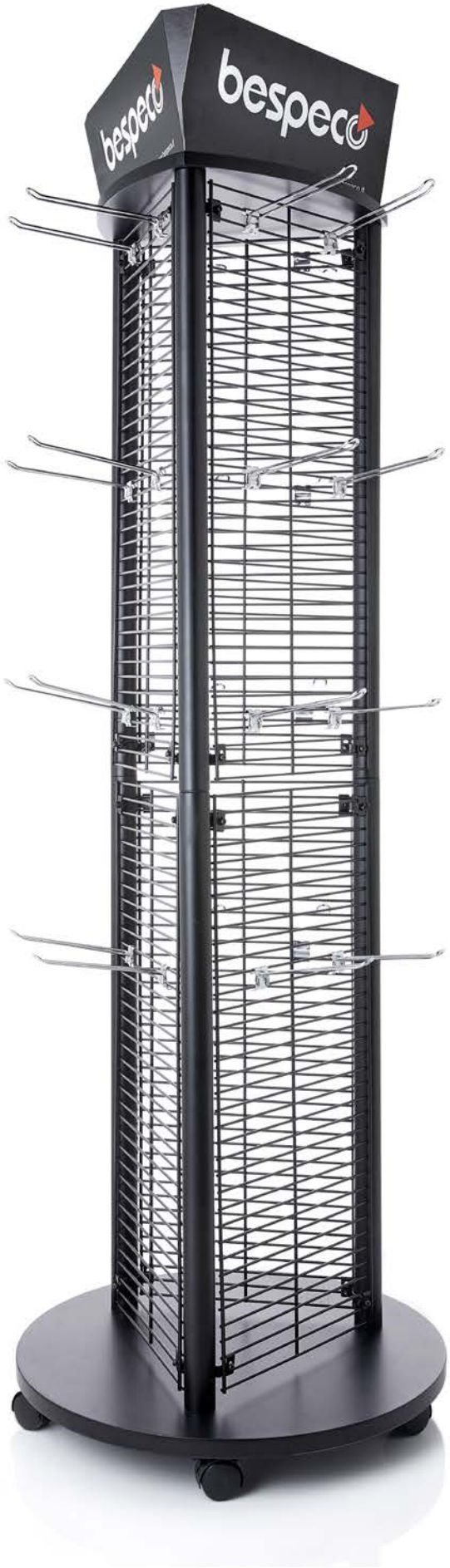

METAL

SUPPORTI PER FIATI
WIND INSTRUMENTS STANDS

SX700

- Supporto tripode per sax tenore o contralto regolabile in altezza. Appoggi per lo strumento ricoperti in gomma naturale per la massima protezione
- Appoggio frontale regolabile in altezza per adattabilità a varie tipologie di strumento

- *Tenor/alto saxophone tripod stand adjustable in height. Instrument rest covered with natural rubber for maximum security*
- *Frontal support adjustable in height suitable for many instrument types*

Altezza/*Height:*	54 cm
Peso/*Weight:*	1,6 Kg
Imballo singolo/*Single pack:*	13 x 13 x 40 (H) cm
Master carton:	10 pcs / 57 x 28 x 42 (H) cm

TR130

- Supporto in plastica per tromba con base tripode richiudibile a scomparsa

- *Trumpet plastic support with resealable tripod base*

Imballo singolo/*Single pack:*	11 x 11 x 19 (H) cm
Master carton:	40 pcs / 57 x 45,5 x 39,5 (H) cm

CL120

- Supporto in plastica per clarinetto con base tripode richiudibile a scomparsa

- *Clarinet plastic support with resealable tripod base*

Imballo singolo/*Single pack:*	7,3 x 7,3 x 16,8 (H) cm
Master carton:	40 pcs / 39 x 32 x 35,5 (H) cm

FL100

- Supporto in plastica per flauto con base tripode richiudibile a scomparsa

- *Flute plastic support with resealable tripod base*

Imballo singolo/*Single pack:*	3 x 3 x 14 (H) cm
Master carton:	60 pcs / 21 x 16,5 x 30,5 (H) cm

METAL

SUPPORTI PER ARCHI
STRING INSTRUMENTS STANDS

VL400

- Supporto per violoncello, regolabile in altezza ed inclinazione
- Alloggiamento strumento rivestito in gomma naturale

- *Cello stand adjustable in height and tilt*
- *Instrument housing covered with natural rubber*

Altezza/*Height:*	max 74 cm
Larghezza/*Width:*	41 cm
Peso/*Weight:*	2,8 Kg
Imballo singolo/*Single pack:*	13 x 13 x 40 (H) cm
Master carton:	5 pcs / 33 x 48 x 54 (H) cm

VL500

- Supporto per contrabbasso, regolabile in altezza ed inclinazione
- Alloggiamento strumento rivestito in gomma naturale

- *Double bass stand adjustable in height and tilt*
- *Instrument housing covered with natural rubber*

Altezza/*Height:*	max 76 cm
Larghezza/*Width:*	45 cm
Peso/*Weight:*	3 Kg
Imballo singolo/*Single pack:*	51 x 9 x 52 (H) cm
Master carton:	5 pcs / 53 x 48 x 54 (H) cm

SH600R

- Supporto per violino regolabile in altezza, con **sistema di auto bloccaggio rivestito in EVA**
- Gambe rivestite in EVA
- Gancio per archetto

- *Professional violin stand adjustable in height, with auto locking system EVA padded*
- *EVA padded legs*
- hook for bow

Altezza/*Height:*	min 42 - max 64 cm (+30 cm - porta archetto)
Larghezza/*Width:*	39 cm
Peso/*Weight:*	0,6 Kg
Imballo singolo/*Single pack:*	49 x 8 x 8 (H) cm
Master carton:	12 pcs / 51 x 26 x 34 (H) cm

SH100

- Supporto da terra per violino, con asola porta archetto
- Realizzato in metallo e ABS
- Protezione per lo strumento in EVA
- Totalmente richiudibile

- *Floor stand for violin with buttonhole for bow*
- *Made of steel and ABS*
- *Instrument housing covered with EVA*
- *Totally foldable*

Altezza/*Height:*	min 34 - max 56 cm (+25 cm)
Larghezza/*Width:*	36 cm
Peso/*Weight:*	0,7 Kg
Imballo singolo/*Single pack:*	12,5 x 8,5 x 34 (H) cm
Master carton:	10 pcs / 43 x 50 x 35 (H) cm

SUPPORTI PER FISARMONICA
ACCORDION STANDS

BP9

- Supporto per fisarmonica di dimensioni standard
- Molla a servocomando, struttura in acciaio cromato e verniciato nero

- *Stand for standard dimensions Accordion*
- *Servo control spring with chromed steel structure and black coated*

Altezza/*Height:*	min 72 - max 108 cm
Apertura/*Spread:*	77 cm
Peso/*Weight:*	7 Kg
Master *carton:*	1 pc
Volume:	0,078 cbm

BP9S

- Supporto per fisarmonica di dimensioni standard
- Molla a servocomando, struttura in acciaio cromato e verniciato nero

- *Stand for standard dimensions Accordion*
- *Servo control spring with chromed steel structure and black coated*

Altezza/*Height:*	min 72 - max 108 cm
Apertura/*Spread:*	77 cm
Peso/*Weight:*	7 Kg
Master *carton:*	1 pc
Volume:	0,078 cbm

METAL

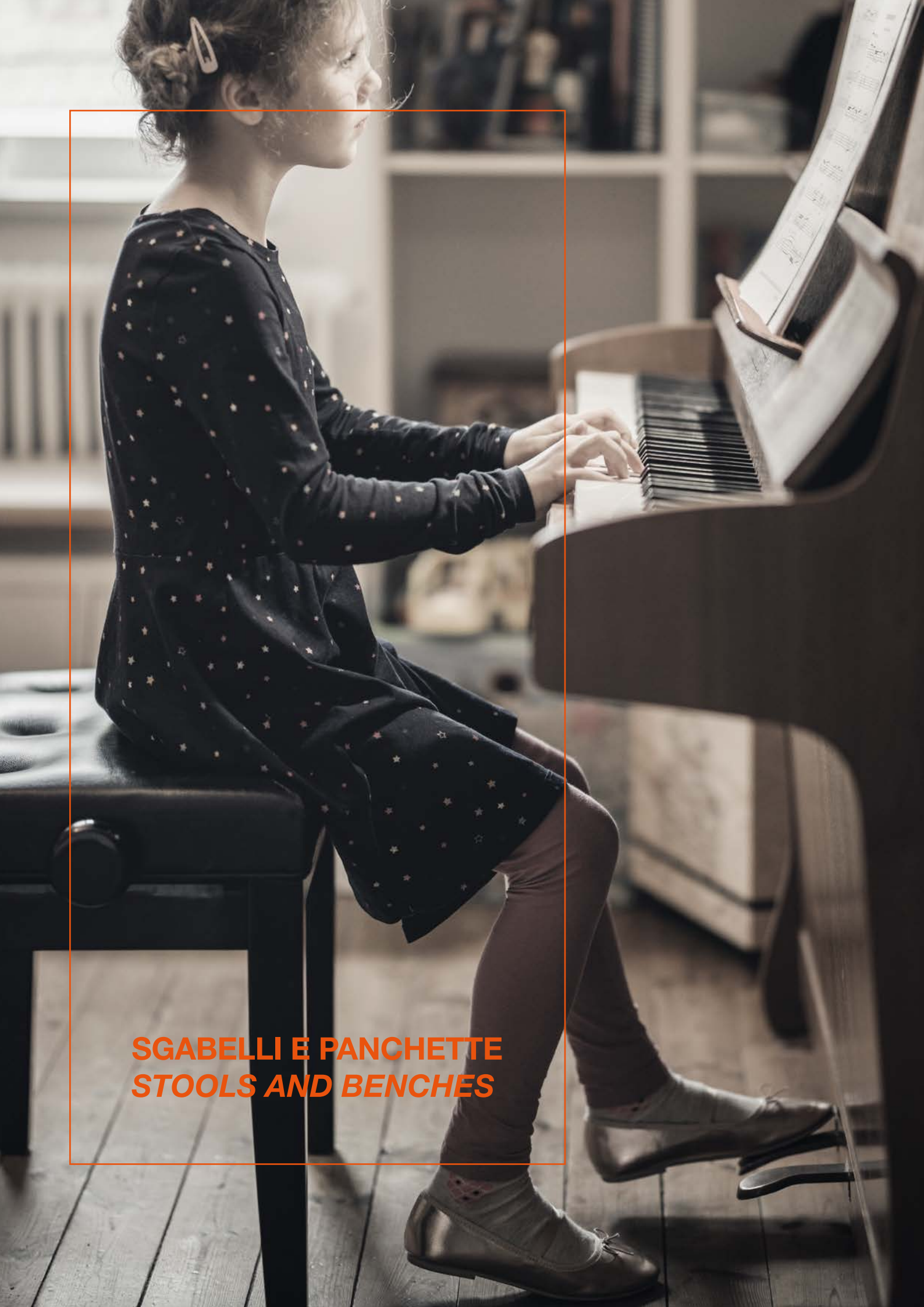

SGABELLI E PANCHETTE
STOOLS AND BENCHES

DT2

- Sgabello in metallo regolabile in altezza su 5 posizioni
- Cuscino in vinile e imbottitura in foam indeformabile

- *Metal stool adjustable in height on 5 positions*
- *Cushion made of vinyl with non-deformable foam padding*

Altezza/*Height:*	min 50 - max 70 cm
Apertura/*Spread:*	60 cm
Cuscino/*Cushion:*	Ø 30 cm - H 6 cm
Peso/*Weight:*	2,7 Kg
Capacità di carico/*Load capacity:*	80 Kg
Imballo singolo/*Single pack:*	-
Master carton:	2 pcs / 62 x 31 x 18 (H) cm

DT5

- Sgabello in metallo con cuscino in vinile e imbottitura in foam indeformabile

- *Metal stool with cushion made of vinyl with non-deformable foam padding*

Altezza/*Height:*	min 58 - max 63 cm
Apertura/*Spread:*	60 cm
Cuscino/*Cushion:*	Ø 30 cm - H 6 cm
Peso/*Weight:*	2,9 Kg
Capacità di carico/*Load capacity:*	80 Kg
Imballo singolo/*Single pack:*	-
Master carton:	2 pcs / 62 x 31 x 21 (H) cm

DT1

- Sgabello in metallo con gambe a struttura doppia, regolabile in altezza
- Cuscino in vinile e imbottitura in foam indeformabile

- *Metal stool with double brace legs, adjustable in height*
- *Cushion made of vinyl with non-deformable foam padding*

Altezza/*Height:*	min 51 - max 72 cm
Apertura/*Spread:*	58 cm
Cuscino/*Cushion:*	Ø 30 cm - H 6 cm
Peso/*Weight:*	4,2 Kg
Capacità di carico/*Load capacity:*	100 Kg
Imballo singolo/*Single pack:*	-
Master carton:	2 pcs / 62 x 31 x 21 (H) cm

DT3

- Sgabello in metallo con gambe a struttura doppia, regolabile in altezza
- Cuscino e schienale in vinile con imbottitura in foam indeformabile

- *Metal stool with double brace legs adjustable in height*
- *Cushion and seatback made of vinyl with non-deformable foam padding*

Altezza/*Height:*	min 56 - max 70 cm
Apertura/*Spread:*	60 cm
Cuscino/*Cushion:*	Ø 30 cm - H 6 cm
Peso/*Weight:*	8 Kg
Capacità di carico/*Load capacity:*	100 Kg
Imballo singolo/*Single pack:*	-
Master carton:	2 pcs / 66 x 32 x 34 (H) cm

SG40

- Sgabello in acciaio cromato con gambe a struttura doppia
- Regolazione dell'altezza tramite rotazione con sistema di bloccaggio a vite
- Cuscino in vinile con imbottitura in foam indeformabile

- *Chrome steel stool with double structure legs*
- *Height adjustment through rotation with screw blocking system*
- *Cushion made of vinyl with non-deformable foam padding*

Altezza/*Height:*	min 54 - max 60 cm
Apertura/*Spread:*	52 cm
Cuscino/*Cushion:*	Ø 28 cm - H 7 cm
Peso/*Weight:*	3,2 Kg
Capacità di carico/*Load capacity:*	100 Kg
Imballo singolo/*Single pack:*	44 x 31 x 20,5 (H) cm
Master carton:	-

SG50

NEWS

- Sgabello in acciaio cromato con gambe a struttura doppia
- Regolazione dell'altezza tramite rotazione con sistema di bloccaggio a vite
- Cuscino ergonomico in vinile con imbottitura in foam indeformabile

- *Chrome steel stool with double structure legs*
- *Height adjustment through rotation with screw blocking system*
- *Ergonomic cushion made of vinyl with non-deformable foam padding*

Altezza/*Height:*	min 47 - max 56 cm
Apertura/*Spread:*	50 cm
Cuscino/*Cushion:*	40 x 37 x 10 (H) cm
Peso/*Weight:*	4,1 Kg
Capacità di carico/*Load capacity:*	100 Kg
Imballo singolo/*Single pack:*	47 x 40 x 24 (H) cm
Master carton:	-

SG9EX

- Panchetta in metallo regolabile in altezza su 4 posizioni tramite meccanismo con perno a molla
- Cuscino in vinile con imbottitura maggiorata in foam indeformabile

- *Metal bench adjustable in height on 4 positions through spring loaded pin mechanism*
- *Cushion made of vinyl with non-deformable extra foam padding*

Altezza/*Height:*	min 60 - max 62 cm
Dimensione seduta/*Bench seat size:*	60 x 31 cm x 6,5(h) cm
Sezione tubi/*Tubes sections*	1,2 x 40 cm x 20 cm + 30 Ø
Peso/*Weight:*	5,4 Kg
Capacità di carico/*Load capacity:*	150 Kg
Imballo singolo/*Single pack:*	34 x 13 x 69,5 (H) cm
Master carton:	4 pcs / 54 x 36 x 71,5 (H) cm

SG8EX

- Panchetta in metallo regolabile in altezza, totalmente richiudibile
- Cuscino in vinile con imbottitura in foam indeformabile

- *Metal bench adjustable in height and totally foldable*
- *Cushion made of vinyl with non-deformable foam padding*

Altezza/*Height:*	min 48 - max 54 cm
Dimensione seduta/*Bench seat size:*	43 x 30 cm x 6,5(h) cm
Sezione tubi/*Tubes sections*	40 x 20 x 1,5 mm + Ø 25 x 1,5 mm
Peso/*Weight:*	3,5 Kg
Capacità di carico/*Load capacity:*	120 Kg
Imballo singolo/*Single pack:*	35 x 13 x 70 cm
Master carton:	4 pcs / 63,5 x 33,5 x 58 (H) cm

SH7EX

- Panchetta in metallo regolabile in altezza su 4 posizioni tramite mmanopola centrale
- Cuscino in vinile con imbottitura maggiorata in foam indeformabile

- *Metal bench adjustable in height on 4 positions through central knobCushion made of vinyl with non-deformable extra foam padding*

Altezza/*Height:*	min 49 - max 60 cm
Dimensione seduta/*Bench seat size:*	53 x 30 cm x 7(h) cm
Sezione tubi/*Tubes sections*	25 x 25 x 1,2 mm + Ø 25 x 1,2 mm
Peso/*Weight:*	4,1 Kg
Capacità di carico/*Load capacity:*	100 Kg
Imballo singolo/*Single pack:*	73 x 32 x15 (H) cm
Master carton:	3 pcs / 74 x 33 x 46 (H) cm

METAL

COMPONI LA TUA PANCHETTA/SGABELLO SEGUENDO I 4 STEP
CREATE YOUR BENCH/STOOL BY FOLLOWING THE 4 STEPS

OPZIONI PER PANCHETTE/SGABELLI MADE IN ITALY
OPTIONS FOR MADE IN ITALY BENCHES/STOOLS

EXPERIENCE

Modelli/ *Models:*
SG1 - SG2 - SG7 - SG108 - SG9 - SG3

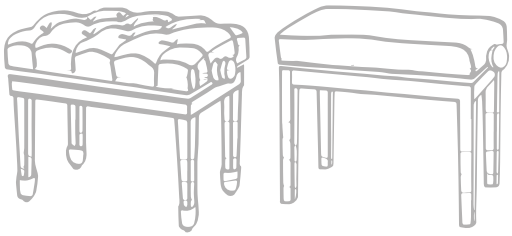

1 Colore struttura / *Structure color*

Nero/*Black*	**B**
Bianco/*White*	**W**
Legno naturale/*Natural wood*	**L**
Mogano/*Mahogany*	**M**
Noce/*Walnut*	**N**
Palissandro/*Rosewood*	**P**

2 Finitura struttura / *Structure finishing*

Lucido/*Polish*	**L**
Satinato/*Satin*	**S**

3 Materiale cuscino / *Cushion material*

Velluto/*Velvet*	**V**
Finta pelle/*Vinyl*	**S**

4 Colore cuscino / *Cushion color*

Nero/*Black*	**N**
Bianco/*White*	**W**
Beige/*Beige*	**B**
Rosso/*Red*	**R**
Marrone/*Brown*	**M**

Esempio/*Example*

SG1B;L;V;N

Nero lucido, velluto nero/ *Black polish, velvet black*

METAL

SG1

- Panchetta in legno per pianoforte e organo, regolabile in altezza
- Gambe dritte e cuscino mobile in vinile o velluto
- Finitura del legno e materiale / colore del cuscino a scelta
- **Made in Italy**

- *Wooden bench for piano and organ adjustable in height*
- *Straight legs and removable cushion made of vinyl or velvet*
- *Wood finishing and material / colour of cushion at the choice*
- ***Made in Italy***

Altezza/*Height:*	min 46 - max 56 cm
Dimensione seduta/*Bench seat size:*	30 x 52 cm
Peso/*Weight:*	8,7 Kg
Capacità di carico/*Load capacity:*	100 Kg
Imballo singolo/*Single pack:*	35 x 70 x 15 (H) cm
Master carton:	35 x 70 x 15 (H) cm
Finitura e colore **Finish*ing and color***	specificare nell'ordine *specify in purchase order*

SG2

- Panchetta in legno per pianoforte e organo, regolabile in altezza
- Gambe dritte e cuscino fisso trapuntato con bottoni, in vinile o velluto
- Finitura del legno e materiale / colore del cuscino a scelta
- **Made in Italy**

- *Wooden bench for piano and organ adjustable in height*
- *Straight legs and fixed cushion with buttons made of vinyl or velvet*
- *Wood finishing and material / colour of cushion at the choice*
- ***Made in Italy***

Altezza/*Height:*	min 46 - max 56 cm
Dimensione seduta/*Bench seat size:*	30 x 52 cm
Peso/*Weight:*	9 Kg
Capacità di carico/*Load capacity:*	100 Kg
Imballo singolo/*Single pack:*	36 x 70 x 18 (H) cm
Master carton:	-
Finitura e colore **Finish*ing and color***	specificare nell'ordine *specify in purchase order*

METAL

SG7

- Panchetta in legno per pianoforte e organo, regolabile in altezza
- Gambe chippendale e cuscino mobile in vinile o velluto
- Finitura del legno e materiale / colore del cuscino a scelta
- **Made in Italy**

- *Wooden bench for piano and organ adjustable in height*
- *Chippendale legs and removable cushion made of vinyl or velvet*
- *Wood finishing and material / colour of cushion at the choice*
- ***Made in Italy***

Altezza/*Height:*	min 46 - max 56 cm
Dimensione seduta/*Bench seat size:*	30 x 52 cm
Peso/*Weight:*	9 Kg
Capacità di carico/*Load capacity:*	100 Kg
Imballo singolo/*Single pack:*	35 x 70 x 16 (H) cm
Master carton:	-
Finitura e colore **Finishing *and color*** *	specificare nell'ordine *specify in purchase order*

SG108

- Panchetta in legno per pianoforte e organo
- Gambe dritte e cuscino mobile in vinile o velluto, con vano porta spartiti
- Finitura del legno e materiale / colore del cuscino a scelta
- **Made in Italy**

- *Wooden bench for piano and organ*
- *Straight legs and removable cushion made of vinyl or velvet with sheet music bay*
- *Wood finishing and material / colour of cushion at the choice*
- ***Made in Italy***

Altezza/*Height:*	46 cm
Dimensione seduta/*Bench seat size:*	29 x 66 cm
Peso/*Weight:*	9,8 Kg
Capacità di carico/*Load capacity:*	100 Kg
Imballo singolo/*Single pack:*	36 x 72 x 18 (H) cm
Master carton:	-
Finitura e colore **Finishing *and color*** *	specificare nell'ordine *specify in purchase order*

SG9

- Panchetta in legno a due sedute indipendenti per pianoforte e organo, altezza regolabile in maniera indipendente
- Gambe dritte e cuscini mobili in vinile o velluto
- Finitura del legno e materiale / colore del cuscino a scelta
- **Made in Italy**

- *Wooden bench with two indipendent seats and height adjustment for piano and organ*
- *Straight legs and removable cushions made of vinyl or velvet*
- *Wood finishing and material / colour of cushion at the choice*
- ***Made in Italy***

Altezza/*Height:*	46 - 59 cm
Dimensione seduta/*Bench seat size:*	32x58 + 32x58 cm
Peso/*Weight:*	17 Kg
Capacità di carico/*Load capacity:*	100 + 100 Kg
Imballo singolo/*Single pack:*	36 x 114 x 19 (H) cm
Master carton:	-
Finitura e colore / Finishing *and color:* *	specificare nell'ordine/ *specify in purchase order*

SG3

- Sgabello in legno a tre gambe sagomate, regolabile in altezza
- Cuscino mobile in vinile o velluto
- Finitura del legno e materiale / colore del cuscino a scelta
- **Made in Italy**

- *Wooden stool with three molded legs adjustable in height*
- *Removable cushion made of vinyl or velvet*
- *Wood finishing and material / colour of cushion at the choice*
- ***Made in Italy***

Altezza/*Height:*	min 47 - max 60 cm
Dimensione seduta/*Bench seat size:*	35 cm
Peso/*Weight:*	11,5 Kg
Capacità di carico/*Load capacity:*	100 Kg
Imballo singolo/*Single pack:*	-
Master carton:	2 pcs / 39 x 39 x 65 (H) cm
Finitura e colore / Finishing *and color:* *	specificare nell'ordine *specify in purchase order*

SG101BLVN

Nero lucido-Velluto nero/ *Black polish-Black velvet*

SG101BLSN

Nero lucido-Similpelle nero/ *Black polish-Black vinyl*

SG101BSVN

Nero satinato-Velluto nero/ *Black satin-Black velvet*

SG101BSSN

Nero satinato-Similpelle nero/ *Black satin-Black vinyl*

METAL

SG101WLVB

Bianco lucido-Velluto bianco/ *White polish-White velvet*

SG101PSSN

Palissandro satinato-Similpelle nero/ *Satin rosewood-Black vinyl*

SG101PSVN

Palissandro satinato-Velluto nero/ *Satin rosewood-Black velvet*

XSelect

- Panchetta in legno per pianoforte e organo regolabile in altezza
- Materiali selezionati per una qualità durevole nel tempo e uniformità del colore
- Meccanismo di regolazione dell'altezza a doppio braccio che garantisce elevata stabilità

- *Wooden bench for piano and organ adjustable in height*
- *Selected materials for an over time quality durability and uniform colours*
- *Height regulation mechanism with double arm to grant high stability*

Altezza/*Height:*	min 45 - max 54 cm
Dimensioni seduta/*Seat size:*	30 x 52 cm
Peso/*Weight:*	7,9 Kg
Capacità di carico/ Load capacity:	90 Kg
Imballo singolo/*Single pack:*	-
Master carton:	1 pcs / 35 x 15,5 x 69 (H) cm

METAL

MOBILI RACK E ACCESSORI
RACK STANDS AND ACCESSORIES

STRK08

- Mobile rack 19” ad 8 unità. Realizzato in metallo e con ruote frenanti
- Montante rack anteriore e posteriore, barra di stabilizzazione ad “X”
- Kit con viti e dadi in gabbia

- *19” rack stand with 8 units. Made of steel with braking casters.*
- *Front/back rack profile, “X” style stabilization bar*
- *Kit with screws and cage nuts*

Altezza/*Height:*	46 cm
Larghezza/*Width:*	56 cm
Profondità/*Depth:*	46 cm
Peso/*Weight:*	15 Kg
Capacità di carico/*Load capacity:*	70 Kg
Imballo singolo/*Single pack:*	58 x 47 x 13 (H) cm
Master carton:	-

STRK12

- Mobile rack 19” ad 12 unità. Realizzato in metallo e con ruote frenanti
- Montante rack anteriore e posteriore, barra di stabilizzazione ad “X”
- Sportello opzionale in plexiglass con chiusura a chiave
- Kit con viti e dadi in gabbia

- *19” rack stand with 12 units. Made of steel with braking casters.*
- *Front/back rack profile, “X” style stabilization bar*
- *Optional plexiglass door with locking key*
- *Kit with screws and cage nuts*

Altezza/*Height:*	64 cm
Larghezza/*Width:*	56 cm
Profondità/*Depth:*	46 cm
Peso/*Weight:*	18,2 Kg
Capacità di carico/*Load capacity:*	70 Kg
Imballo singolo/*Single pack:*	58 x 47 x 13 (H) cm
Master carton:	-

STRK18

- Mobile rack 19” ad 18 unità. Realizzato in metallo e con ruote frenanti
- Montante rack anteriore e posteriore, barra di stabilizzazione ad “X”
- Sportello opzionale in plexiglass con chiusura a chiave
- Kit con viti e dadi in gabbia

- *19” rack stand with 18 units. Made of steel with braking casters.*
- *Front/back rack profile, “X” style stabilization bar*
- *Optional plexiglass door with locking key*
- *Kit with screws and cage nuts*

Altezza/*Height:*	91 cm
Larghezza/*Width:*	56 cm
Profondità/*Depth:*	46 cm
Peso/*Weight:*	23,5 Kg
Capacità di carico/*Load capacity:*	70 Kg
Imballo singolo/*Single pack:*	81 x 48 x 13 (H) cm
Master carton:	-

STRK24

- Mobile rack 19” a 24 unità. Realizzato in metallo e con ruote frenanti
- Montante rack anteriore e posteriore, barra di stabilizzazione ad “X”
- Sportello in plexiglass opzionale con chiusura a chiave
- Kit con viti e dadi in gabbia

- *19” rack stand with 24 units. Made of steel with braking casters.*
- *Front/back rack profile, “X” style stabilization bar*
- *Optional plexiglass door with locking key*
- *Kit with screws and cage nuts*

Altezza/*Height:*	118 cm
Larghezza/*Width:*	56 cm
Profondità/*Depth:*	46 cm
Peso/*Weight:*	27,5 Kg
Capacità di carico/*Load capacity:*	70 Kg
Imballo singolo/*Single pack:*	110 x 47,5 x 12 (H) cm
Master carton:	-

STRK30

- Mobile rack 19” a 30 unità. Realizzato in metallo e con ruote frenanti
- Montante rack anteriore e posteriore, barra di stabilizzazione ad “X”
- Kit con viti e dadi in gabbia

- *19” rack stand with 30 units. Made of steel with braking casters.*
- *Front/back rack profile, “X” style stabilization bar*
- *Kit with screws and cage nuts*

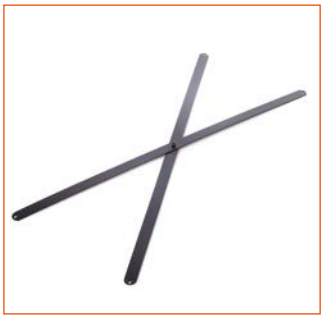

Altezza/*Height:*	140 cm
Larghezza/*Width:*	56 cm
Profondità/*Depth:*	46 cm
Peso/*Weight:*	33 Kg
Capacità di carico/*Load capacity:*	70 Kg
Imballo singolo/*Single pack:*	136 x 48,5 x 11 (H) cm
Master carton:	-

STPCOP12

- Sportello trasparente in plexiglass per mobile STRK12, con chiusura a chiave
- *Transparent door made of plexiglass for STRK12 with locking key*

Altezza/*Height:*	53,5 cm
Larghezza/*Width:*	50 cm
Spessore/*Thickness:*	5 mm
Peso/*Weight:*	1,5 Kg

STPCOP18

- Sportello trasparente in plexiglass per mobile STRK18, con chiusura a chiave
- *Transparent door made of plexiglass for STRK18 with locking key*

Altezza/*Height:*	81,5 cm
Larghezza/*Width:*	50 cm
Spessore/*Thickness:*	5 mm
Peso/*Weight:*	2,5 Kg

STPCOP24

- Sportello trasparente in plexiglass per mobile STRK24, con chiusura a chiave
- *Transparent door made of plexiglass for STRK24 with locking key*

Altezza/*Height:*	106,5 cm
Larghezza/*Width:*	50 cm
Spessore/*Thickness:*	5 mm
Peso/*Weight:*	3 Kg

METAL

BPRACKM8

- Supporto rack 19” ad 8 unità da tavolo. Realizzato in acciaio e dotato di piedini in gomma antigraffio
- *19” desktop rack stand with 8 units made of steel with scratch proof rubber feet*

Altezza/*Height:*	43 cm
Larghezza/*Width:*	48 cm
Profondità/*Depth:*	38 cm
Peso/*Weight:*	1,5 Kg
Capacità di carico/*Load capacity:*	40 Kg
Imballo singolo/*Single pack:*	39,5 x 6 x 48,5 (H) cm
Master carton:	4 pcs / 50 x 41 x 26 (H) cm

PRK

- Ripiano 19” ad 1 unità
- *19” rack shelf with 1 unit*

Altezza/*Height:*	4,4 cm
Larghezza/*Width:*	48,3 cm
Profondità/*Depth:*	26 cm
Peso/*Weight:*	1,6 Kg
Imballo singolo/*Single pack:*	49,5 x 27 x 6,5 (H) cm
Master carton:	10 pcs / 51 x 28 x 34,5 (H) cm

PR2K

- Ripiano 19” ad 2 unità
- *19” rack shelf with 2 units*

Altezza/*Height:*	8,8 cm
Larghezza/*Width:*	48,3 cm
Profondità/*Depth:*	37,5 cm
Peso/*Weight:*	2,6 Kg
Imballo singolo/*Single pack:*	50 x 39 x 10 (H) cm
Master carton:	4 pcs / 51,5 x 40,5 x 22,5 (H) cm

PR1KF

- Ripiano 19” ad 1 unità, forato per i maggiori standards
- *19” rack shelf with 1 unit punctured for major standards*

Altezza/*Height:*	4,4 cm
Larghezza/*Width:*	48,3 cm
Profondità/*Depth:*	26 cm
Peso/*Weight:*	1,5 Kg
Imballo singolo/*Single pack:*	49,5 x 27 x 6,5 (H) cm
Master carton:	10 pcs / 51 x 28 x 34,5 (H) cm

CRS2U

- Cassetto rack 19” a 2 unità con maniglia ad incasso e chiusura a chiave
- *19” rack drawer with 2 units, recessed handle and locking key*

Altezza/*Height:*	9 cm
Larghezza/*Width:*	48,3 cm
Profondità/*Depth:*	36 cm
Peso/*Weight:*	3,6 Kg
Imballo singolo/*Single pack:*	49,5 x 27 x 6,5 (H) cm
Master carton:	-

CRS3U

- Cassetto rack 19” a 3 unità con maniglia ad incasso e chiusura a chiave
- *19” rack drawer with 3 units, recessed handle and locking key*

Altezza/*Height:*	13 cm
Larghezza/*Width:*	48,3 cm
Profondità/*Depth:*	36 cm
Peso/*Weight:*	4,2 Kg
Imballo singolo/*Single pack:*	58 x 47 x 13 (H) cm
Master carton:	-

SRK1U

- Box 1U per ricovero di pannelli standard 19”
- Dimensioni 520 x 85 x 48 mm
- *Box 1U to store 19” standard panels*
- *Dimensions 520 x 85 x 48 mm*

SRK2U

- Box 2U per ricovero di pannelli standard 19”
- Dimensions 520 x 85 x 93 mm
- *Box 2U to store 19” standard panels*
- *Dimensions 520 x 85 x 93 mm*

SRK3U

- Box 3U per ricovero di pannelli standard 19”
- Dimensioni 520 x 85 x 138 mm
- *Box 3U to store 19” standard panels*
- *Dimensions 520 x 85 x 138 mm*

METAL

SRK4U

- Box 4U per ricovero di pannelli standard 19”
- Dimensioni 520 x 85 x 183 mm

- *Box 4U to store 19” standard panels*
- *Dimensions 520 x 85 x 183 mm*

PR1L

- Pannello rack 19” cieco ad 1 unità. Realizzato in acciaio con perimetro rinforzato

- *19” rack panel blind with 1 unit. Made of steel and reinforced perimeter*

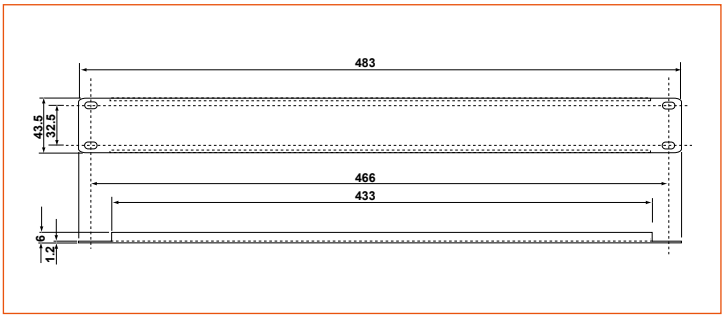

PR2L

- Pannello rack 19” cieco ad 2 unità. Realizzato in acciaio con perimetro rinforzato

- *19” rack panel blind with 2 units. Made of steel and reinforced perimeter*

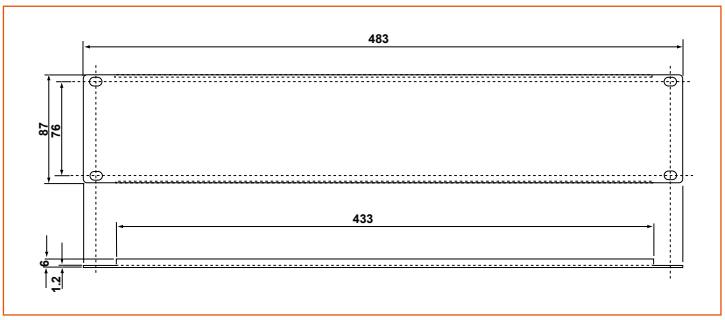

METAL

PR4L

- Pannello rack 19” cieco a 4 unità. Realizzato in acciaio con perimetro rinforzato
- *19” rack panel blind with 4 units. Made of steel and reinforced perimeter*

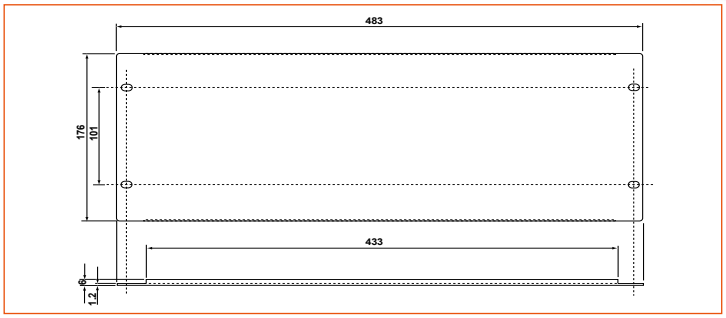

PR1V

- Pannello rack 19” ad 1 unità con fori per ventilazione. Realizzato in acciaio con perimetro rinforzato
- *19” rack panel with 1 unit and ventilation holes. Made of steel and reinforced perimeter*

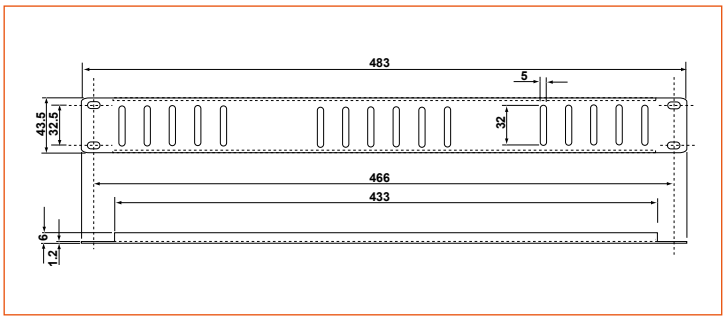

PR8X

- Pannello rack 19” ad 1 unità forato per 8 connettori cannon passo “D”. Realizzato in acciaio con perimetro rinforzato
- *19” rack panel with 1 unit with holes for 8 cannon connectors “D” style. Made of steel and reinforced perimeter*

PR8XJ

- Pannello rack 19” ad 1 unità forato per 8 connettori cannon passo “D” e 8 prese jack 6,3 mm. Realizzato in acciaio con perimetro rinforzato
- *19” rack panel with 1 unit and holes for 8 cannon connectors “D” style and 8 jack plugs 6,3 mm. Made of steel and reinforced perimeter*

PR12X

- Pannello rack 19” ad 1 unità forato per 12 connettori cannon passo “D”. Realizzato in acciaio con perimetro rinforzato
- *19” rack panel with 1 unit and holes for 12 cannon connectors “D” style. Made of steel and reinforced perimeter*

PR12XJ

- Pannello rack 19” ad 1 unità forato per 12 connettori cannon passo “D” e 12 prese jack 6,3 mm. Realizzato in acciaio con perimetro rinforzato
- *19” rack panel with 1 unit with holes for 12 cannon connectors “D” style and 12 jack plugs 6,3 mm. Made of steel and reinforced perimeter*

PR32X

- Pannello rack 19” ad 1 unità forato per 32 connettori cannon passo “D”. Realizzato in acciaio con perimetro rinforzato
- *19” rack panel with 1 unit and holes for 32 cannon connectors “D” style. Made of steel and reinforced perimeter*

PR8J

- Pannello rack 19” ad 1 unità forato per 8 prese jack 6,3 mm. Realizzato in acciaio con perimetro rinforzato
- *19” rack panel with 1 unit and holes for 8 x 6,3 mm jack plugs. Made of steel and reinforced perimeter*

TPXLRP

- Tappo in plastica per foro cannon passo “D”
- *Plastic cap for cannon hole “D” style*

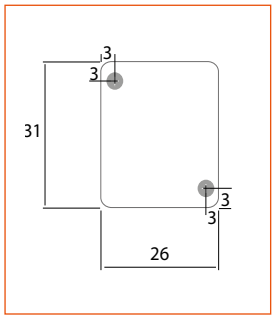

TPXLRJ

- Adattatore in metallo da foro cannon passo “D” a foro jack Ø12mm
- *Metal adaptor from cannon plug “D” style to Ø12 mm jack plug*

METAL

RK110

- Profilo rack, barra da 1112 mm (25U)
- *Bar rack profile of 1112 mm (25U)*

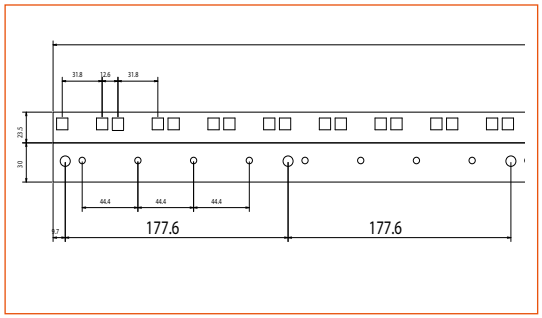

RK20

- Vite M6x10, testa croce
- *M6x10 Philips screw*

RK25

- Vite M6x20, testa croce
- *M6x20 Philips screw*

RK30

- Rondella in nylon Ø13,5 mm con foro interno Ø6,5 mm
- *Nylon Ø13,5 mm washer with Ø6,5 mm internal hole*

RK40

- Dado M6 ingabbiato
- *M6 cage nuts*

METAL

ACCESSORI VARI
VARIOUS ACCESSORIES

MT200

- Metronomo ed accordatore per chitarra, basso, violino ed ukulele, con modalità “cromatica”
- Generatore acustico di toni e semitoni, clip con microfono esterno incluso
- A4 calibrabile da 410 a 490 Hz. Alimentato con 2 batterie AAA incluse

- *Metronome and tuner for guitar, bass, violin and ukulele with “chromatic” mode*
- *Acoustic generator of tones and semitones with external clip with microphone included*
- *A4 tunable from 410 to 490 Hz. Powered by 2 AAA batteries included*

MT50

- Accordatore a clip per chitarra, basso, violino ed ukulele, con modalità “cromatica”
- A4 calibrabile da 430 a 450 Hz. Batteria inclusa

- *Clip tuner for guitar, bass, violin and ukulele with “chromatic” mode*
- *A4 tunable from 430 to 450 Hz. Battery included*

TE2072

- Capotasto professionale in alluminio, con impugnatura ergonomica

- *Professional capo made of aluminium with ergonomic grip*

TE2014

- Violin Tuner

SP62

- Supporto per armonica a bocca

- *Mouth-organ stand*

METAL

WSPBRK01

- Supporto per speaker da parete, regolabile orizzontalmente e in inclinazione, completo di cavetto di sicurezza ad occhiello
- *Wall speaker stand adjustable in tilt and horizontally, inclusive of security cable*

Profondità/*Depth:*	14 cm
Peso/*Weight:*	0,5 Kg
Capacità di carico/*Load capacity:*	6 Kg
Master carton:	2 pcs

WSPBRK02

- Supporto per speaker da parete, con braccio snodato, completo di cavetto di sicurezza ad occhiello
- *Wall speaker stand with adjustable arm, inclusive of security cable*

Profondità/*Depth:*	11,5 cm
Peso/*Weight:*	0,45 Kg
Capacità di carico/*Load capacity:*	6 Kg
Master carton:	2 pcs

WSPBRK03

- Supporto per speaker da parete dritto, con possibilità di rotazione, completo di cavetto di sicurezza ad occhiello
- *Straight wall speaker stand with rotation, inclusive of security cable*

Profondità/*Depth:*	12 cm
Peso/*Weight:*	0,7 Kg
Capacità di carico/*Load capacity:*	6 Kg
Master carton:	1 pcs

WSPBRK05

- Coppia di supporti in plastica da parete per speakers, regolabili in inclinazione e rotazione
- *Pair of plastic wall speakers stands adjustable in tilt and rotation*

Profondità/*Depth:*	6,5 cm
Peso/*Weight:*	0,07 Kg
Capacità di carico/*Load capacity:*	2 Kg
Master carton:	2 pcs

METAL